TM 200

T-Stücke sind aus pulverbeschichtetem Stahlblech gefertigt

- Gehäusematerial: Coated steel

	Maßeinheit	TM 200
Luftkanalgröße	mm	200

Abmessungen
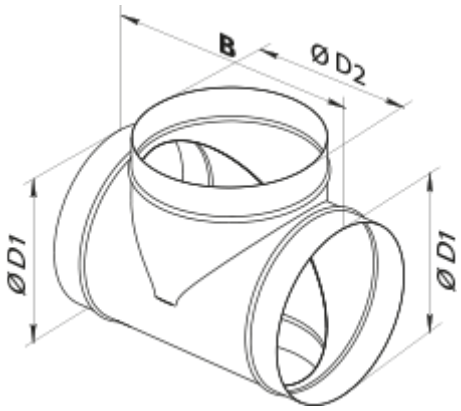
D1	D2	B
200	200	300