TM 315 Zn

T-Stücke sind aus verzinktem Stahlblech gefertigt

• Gehäusematerial: Galvanized steel

	Maßeinheit	TM 315 Zn
Luftkanalgröße	mm	315

Abmessungen
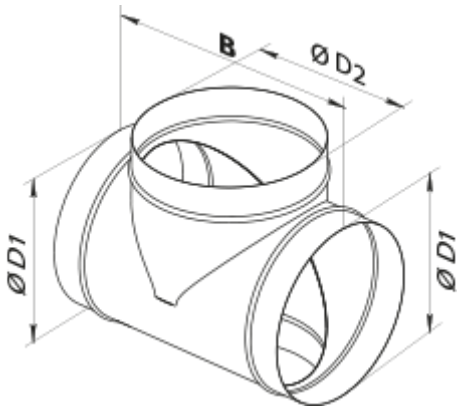
D1	D2	B
315	315	415