TMY 100

Y-Stück sind aus pulverbeschichtetem Stahlblech gefertigt

- Gehäusematerial: Coated steel

	Maßeinheit	TMY 100
Luftkanalgröße	mm	100

Abmessungen
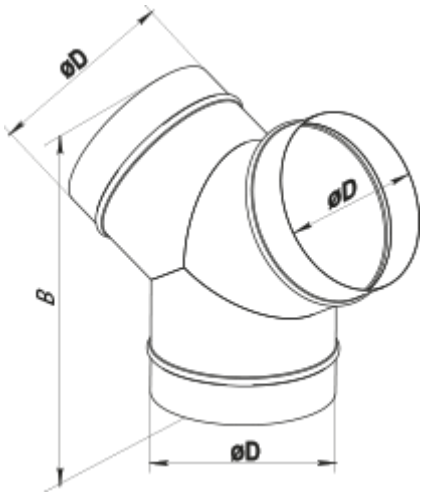
D	B
100	190