TMY 120

Y-Stück sind aus pulverbeschichtetem Stahlblech gefertigt

- Gehäusematerial: Coated steel

	Maßeinheit	TMY 120
Luftkanalgröße	mm	120

Abmessungen
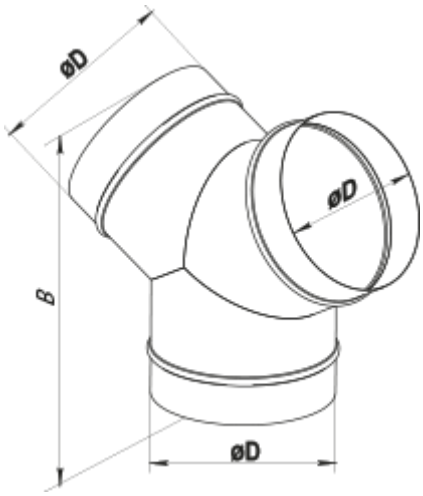
D	B
120	210