TMY 250

Y-Stück sind aus pulverbeschichtetem Stahlblech gefertigt

- Gehäusematerial: Coated steel

	Maßeinheit	TMY 250
Luftkanalgröße	mm	250

Abmessungen
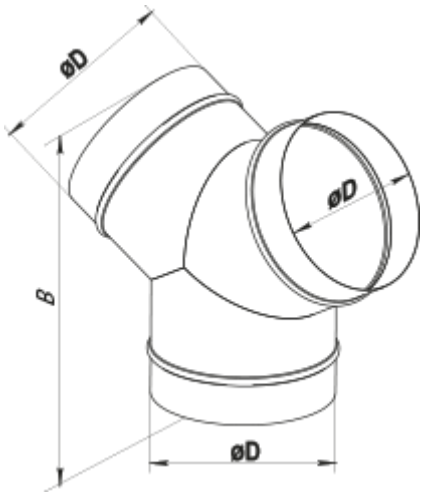
D	B
250	350