TMY 80

Y-Stück sind aus pulverbeschichtetem Stahlblech gefertigt

- Gehäusematerial: Coated steel

	Maßeinheit	TMY 80
Luftkanalgröße	mm	80

Abmessungen
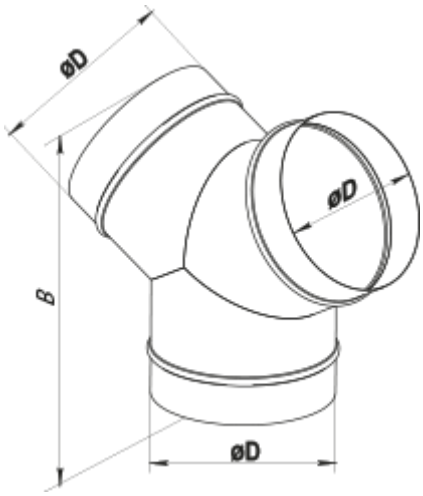
D	B
80	170