TT 100 TR1

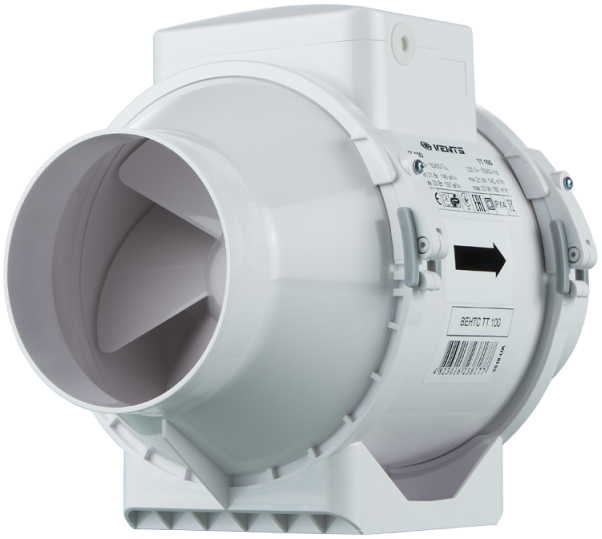

Diagonal-Rohrventilatoren

- Schalldruckpegel LpA bei 3 m: 36
- Laufradtyp: Halbaxial
- Gehäusematerial: Kunststoff
- In beliebiger Position
- Stromkabel mit Netzstecker
- Timer: Nachlaufschalter

	Maßeinheit	TT 100 TR1	
Drehzahl	-	1	2
Stutzengröße	mm	100	
Phasen	-	1	
Maximale Versorgungsspannung	V	230	
Minimale Versorgungsspannung	V	230	
Netzfrequenz	Hz	50/60	
Nennleistung	W	21	33
Stromaufnahme	A	0.11	0.21
Maximaler Volumenstrom bei 50 Hz	m³/h	145	187
Drehzahl bei 50 Hz	-	2180	2385
Schalldruckpegel LpA bei 3 m	dB(A)	27	36
Gewicht	kg	1.45	
Maximale Fördermitteltemperatur	°C	40	
Minimale Fördermitteltemperatur	°C	-25	
Schutzart	-	IPX4	
Motorschutzart	-	IPX4	
Material des Laufrads	-	Plastik	

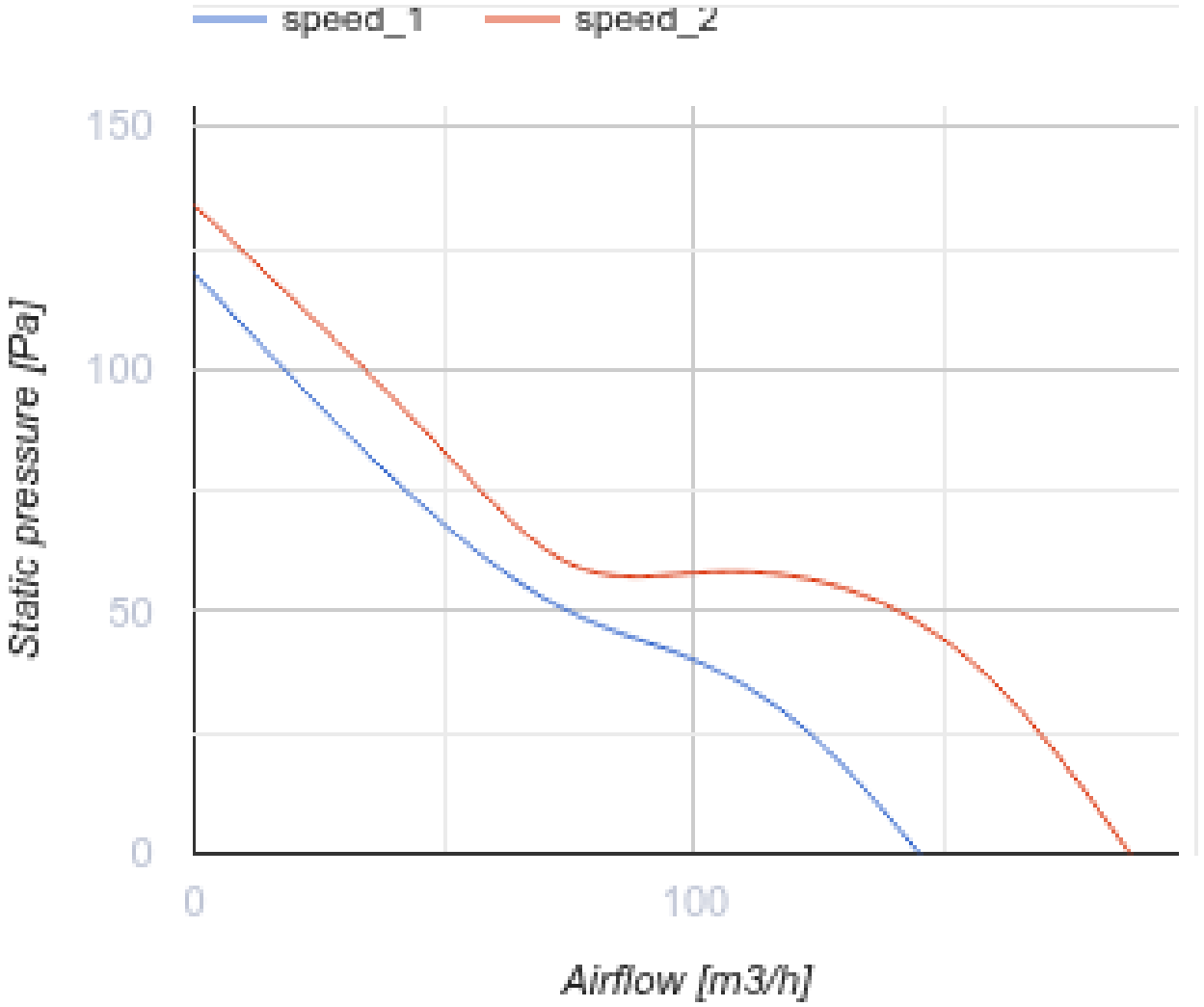
speed_1
speed_2
150
100
50
0
0
100
Static pressure [Pa]
Airflow [m3/h]

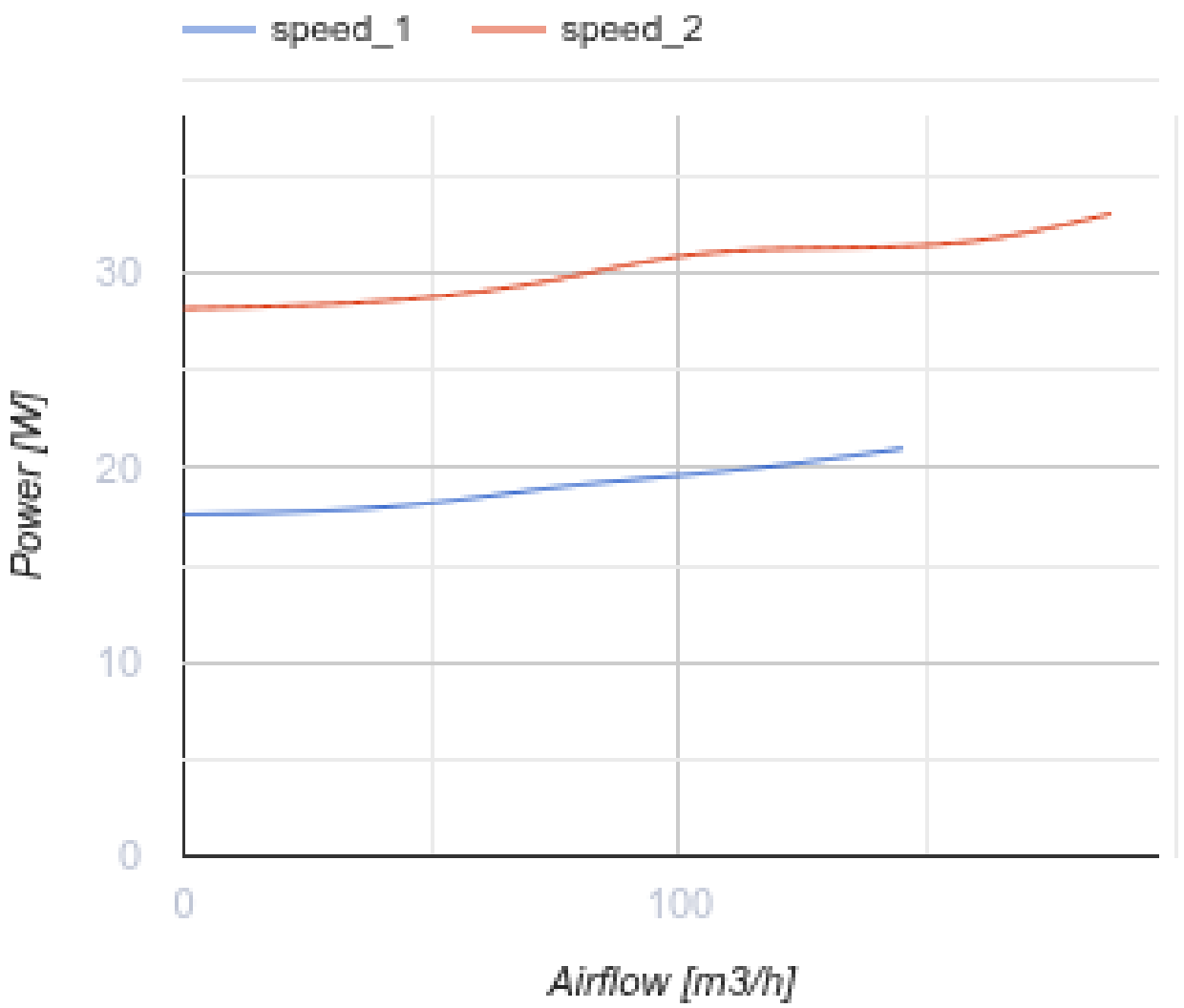

Abmessungen

ØD	B	H	L
96	167	190	246

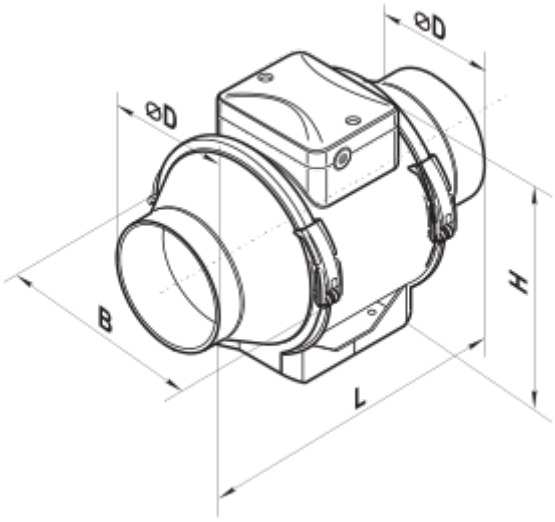
⌀D
⌀D
B
H
L

Ecodesign

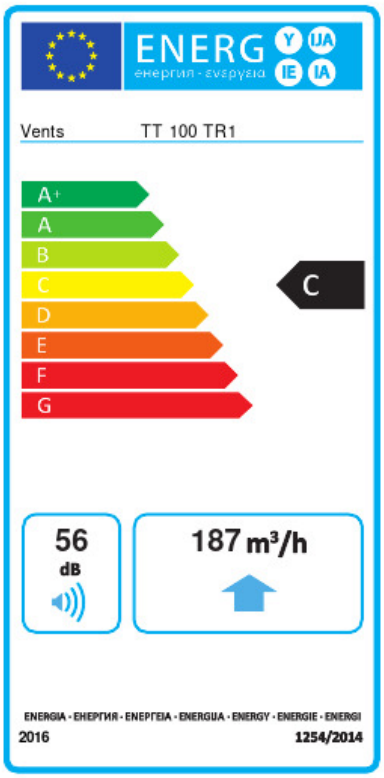

Warenzeichen	Vents					
Modell	TT 100 TR1					
Spezifischer Energieverbrauch (SEV) (kWh/(m²/a))	Kalt		Durchschnittlich		Warm	
	-49.5	A+	-24.4	C	-10.1	E
Typ des Lüftungsgeräts	Unidirektional					
Antriebsart	Drehzahlregelung					
Typ des Wärmerückgewinnungssystems	Nicht vorhanden					
Maximaler Luftvolumenstrom (m³/h)	187					
Elektrische Eingangsleistung (W)	33					
Referenzvolumenstrom (m³/s)	0.036					
Spezifische Leistungsaufnahme (SPI) (W/(m³/h))	0.123					
Steuerungstypologie	Örtliche Bedarfssteuerung					
Maximale externe Leckagerate (%)	2.7					
Schallleistungspegel (dB(A))	56					
Anlagentyp	RVU UVU					
Jährlicher Stromverbrauch (JSV) (kWh/a)	Kalt		Durchschnittlich		Warm	
	72		72		72	
Jährliche Einsparung an Heizenergie (JEH) (kWh/a)	Kalt		Durchschnittlich		Warm	
	5131		2623		1186	