TT 125

Halbradiale Rohrventilatoren

- Max. Förderleistung: 280
- Schalldruckpegel LpA @ 3 m: 37
- Motortyp: AC
- Laufradtyp: Mixed
- Gehäusematerial: Plastic
- In jeder Position

	Maßeinheit	TT 125	
Luftkanalgröße	mm	125	
Speed	-	2	
Versorgungsspannung min	V	230	
Versorgungsspannung max	V	230	
Frequenz der Netzversorgung	Hz	50/60	
Leistung	W	23	37
Stromaufnahme	A	0.18	0.27
Max. Förderleistung	m^3/h	220	280
Schalldruckpegel LpA @ 3 m	dB(A)	28	37
Gewicht	kg	1.79	
Fördermitteltemperatur max	°C	40	
Fördermitteltemperatur min	°C	-25	
Schutzart	-	IPX4	

Abmessungen

ØD	B	H	L
123	167	190	246

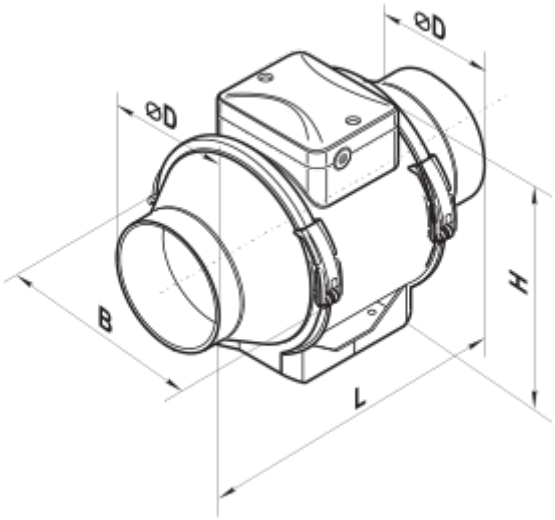
ØD
ØD
B
H
L