TT 150

Halbradiale Rohrventilatoren

- Max. Förderleistung: 502
- Schalldruckpegel LpA @ 3 m: 44
- Motortyp: AC
- Laufradtyp: Mixed
- Gehäusematerial: Plastic
- In jeder Position

	Maßeinheit	TT 150	
Luftkanalgröße	mm	150	
Speed	-	2	
Versorgungsspannung min	V	230	
Versorgungsspannung max	V	230	
Frequenz der Netzversorgung	Hz	50/60	
Leistung	W	47	60
Stromaufnahme	A	0.21	0.27
Max. Förderleistung	m^3/h	405	502
Schalldruckpegel LpA @ 3 m	dB(A)	33	44
Gewicht	kg	3.19	
Fördermitteltemperatur max	°C	60	
Fördermitteltemperatur min	°C	-25	
Schutzart	-	IPX4	

Abmessungen

ØD	B	H	L
146	223	250	295

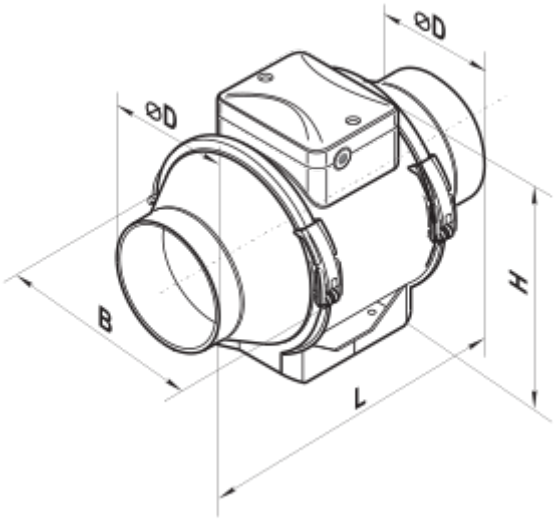
ØD
ØD
B
H
L