TT PRO 100 EC Un

Halbradialventilatoren

- Max. Förderleistung: 300
- Schalldruckpegel LpA @ 3 m: 47
- Motortyp: EC
- Steuerung: Built-in speed controller
- Laufradtyp: Mixed
- Gehäusematerial: Plastic
- In jeder Position
- Stromkabel mit Netzstecker
- Temperatursensor

	Maßeinheit	TT PRO 100 EC Un
Luftkanalgröße	mm	100
Speed	-	1
Versorgungsspannung min	V	230
Versorgungsspannung max	V	230
Frequenz der Netzversorgung	Hz	50/60
Leistung	W	30
Stromaufnahme	A	0.29
Max. Förderleistung	m^3/h	300
Schalldruckpegel LpA @ 3 m	dB(A)	47
Gewicht	kg	1.75
Fördermitteltemperatur max	°C	55
Fördermitteltemperatur min	°C	-25
Schutzart	-	IPX4

Abmessungen

ØD	B	H	L
97	192	241	303

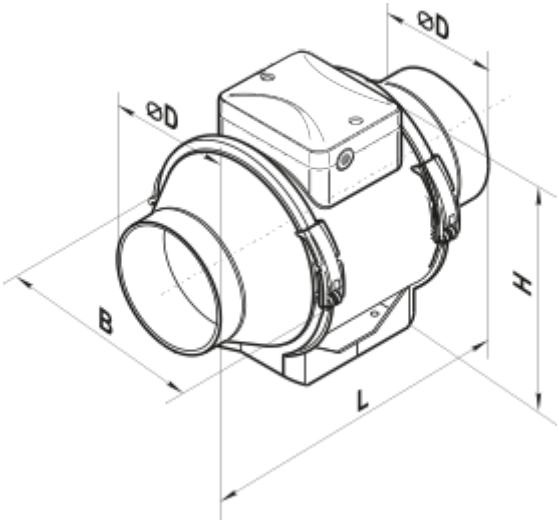
ØD
ØD
B
H
L