TT PRO 100 R1V

Halbradiale Rohrventilatoren

- Max. Förderleistung: 245
- Schalldruckpegel LpA @ 3 m: 32
- Motortyp: AC
- Steuerung: Built-in speed controller
- Laufradtyp: Mixed
- Gehäusematerial: Plastic
- In jeder Position
- Stromkabel mit Netzstecker

	Maßeinheit	TT PRO 100 R1V	
Luftkanalgröße	mm	100	
Speed	-	2	
Versorgungsspannung min	V	230	
Versorgungsspannung max	V	230	
Frequenz der Netzversorgung	Hz	50/60	
Leistung	W	23	25
Stromaufnahme	A	0.10	0.11
Max. Förderleistung	m^3/h	180	245
Schalldruckpegel LpA @ 3 m	dB(A)	27	32
Gewicht	kg	1.75	
Fördermitteltemperatur max	°C	60	
Schutzart	-	IPX4	
Motorschutzart	-	IPX4	

Abmessungen

ØD	B	H	L
97	195.8	226	302.5

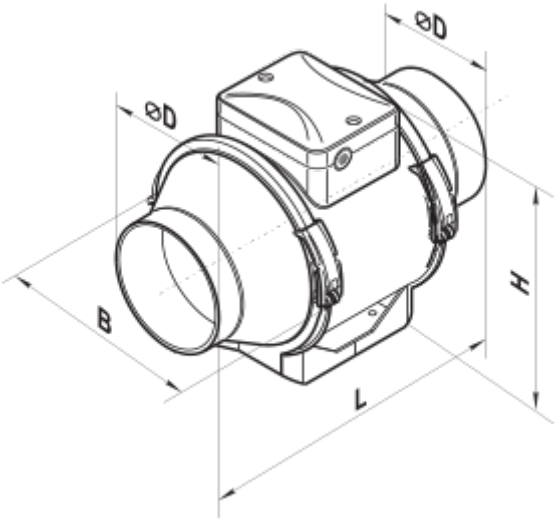
ØD
ØD
B
L
H