TT PRO 100 TV



Diagonal-Rohrventilatoren

- Schalldruckpegel LpA bei 3 m: 32
- Steuerung: Eingebauter Drehzahlregler
- Laufradtyp: Halbaxial
- Gehäusematerial: Polypropylen
- In beliebiger Position
- Timer: Nachlaufschalter

	Maßeinheit	TT PRO 100 TV	
Drehzahl	-	1	2
Stutzengröße	mm	100	
Phasen	-	1	
Minimale Versorgungsspannung	V	230	
Maximale Versorgungsspannung	V	230	
Netzfrequenz	Hz	50/60	
Nennleistung	W	23	25
Stromaufnahme	A	0.10	0.11
Maximaler Volumenstrom bei 50 Hz	m³/h	180	245
Drehzahl bei 50 Hz	-	2050	2620
Schalldruckpegel LpA bei 3 m	dB(A)	27	32
Gewicht	kg	1.75	
Maximale Fördermitteltemperatur	°C	60	
Schutzart	-	IPX4	
Motorschutzart	-	IPX4	
Material des Laufrads	-	Plastik	

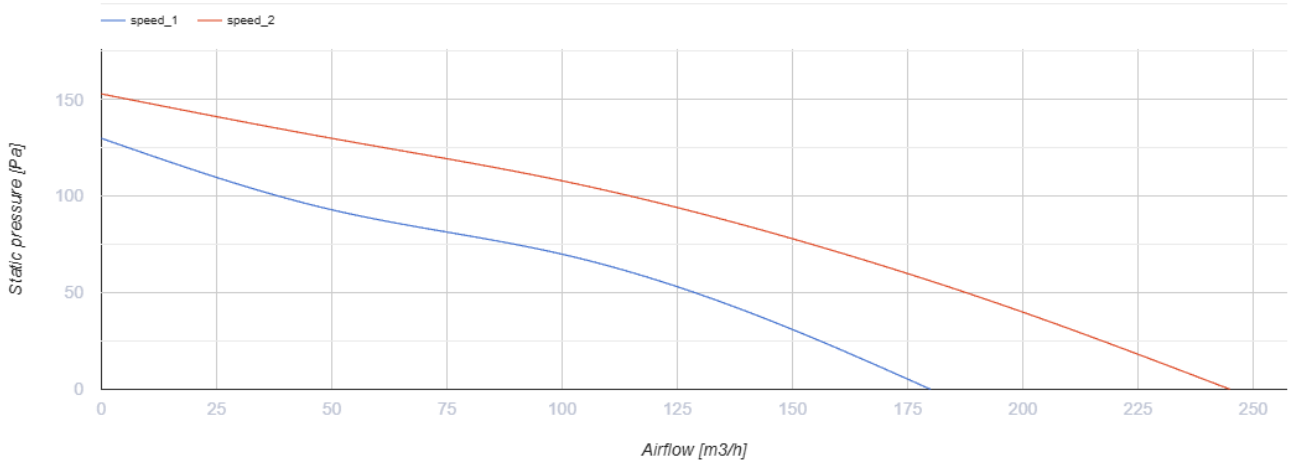

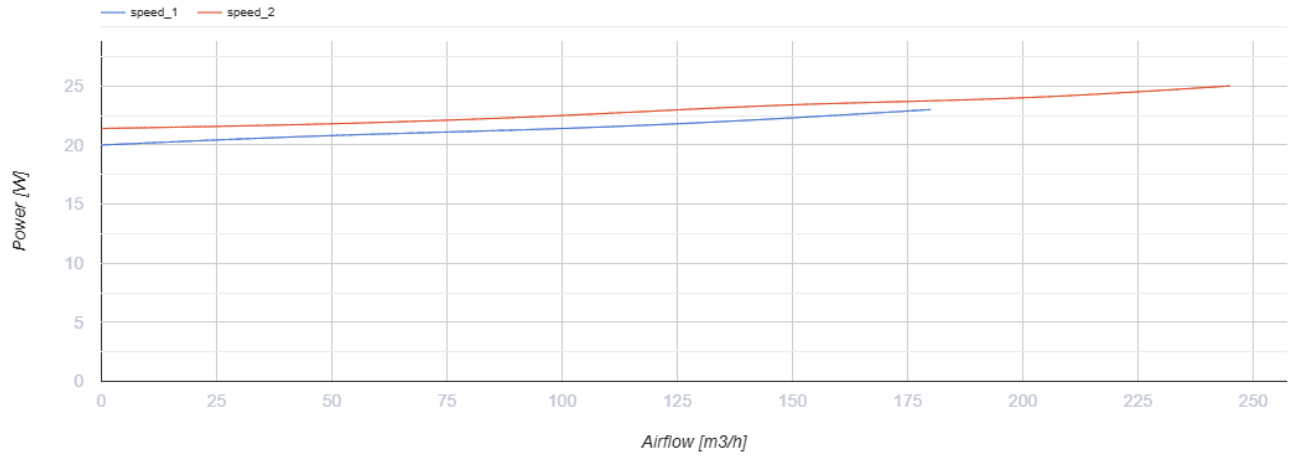

Abmessungen

ØD	B	H	L
97	195.8	226	302.5

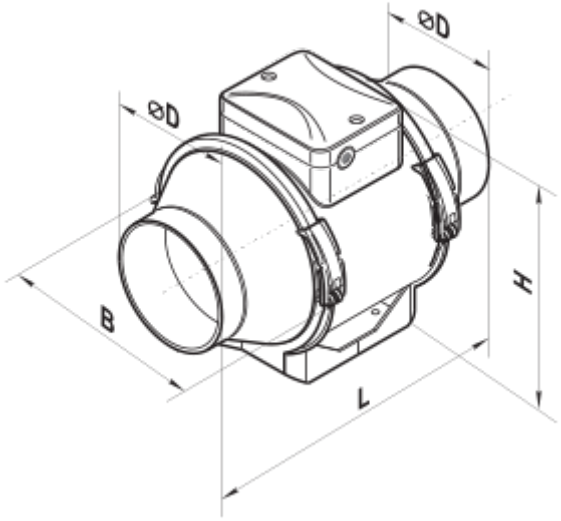

Zubehör

Für runde Kanäle

Produktname	Foto	Beschreibung
SR 100/600		Schalldämpfer aus verzinktem Stahl, gefüllt mit nicht brennbarem schallabsorbierendem Material
SR 100/900		Schalldämpfer aus verzinktem Stahl, gefüllt mit nicht brennbarem schallabsorbierendem Material
SR 100/1200		Schalldämpfer aus verzinktem Stahl, gefüllt mit nicht brennbarem schallabsorbierendem Material
SRF 100/600		Schalldämpfer aus Aluminiumlegierung, gefüllt mit nicht brennbarem schallabsorbierendem Material
SRF 100/900		Schalldämpfer aus Aluminiumlegierung, gefüllt mit nicht brennbarem schallabsorbierendem Material
SRP 100/500		Schalldämpfer mit einem internen flexiblen Lüftungsrohr aus mikroperforierter Aluminiumfolie, die mit Polyesterfolie laminiert ist
SRP 100/600		Schalldämpfer mit einem internen flexiblen Lüftungsrohr aus mikroperforierter Aluminiumfolie, die mit Polyesterfolie laminiert ist
SRP 100/750		Schalldämpfer mit einem internen flexiblen Lüftungsrohr aus mikroperforierter Aluminiumfolie, die mit Polyesterfolie laminiert ist
SRP 100/900		Schalldämpfer mit einem internen flexiblen Lüftungsrohr aus mikroperforierter Aluminiumfolie, die mit Polyesterfolie laminiert ist
SRP 100/1200		Schalldämpfer mit einem internen flexiblen Lüftungsrohr aus mikroperforierter Aluminiumfolie, die mit Polyesterfolie laminiert ist
SRP 100/1500		Schalldämpfer mit einem internen flexiblen Lüftungsrohr aus mikroperforierter Aluminiumfolie, die mit Polyesterfolie laminiert ist
SRP 100/2000		Schalldämpfer mit einem internen flexiblen Lüftungsrohr aus mikroperforierter Aluminiumfolie, die mit Polyesterfolie laminiert ist

Für runde Kanäle

Produktname	Foto	Beschreibung

FB K2 100 G4/F8		Panelfilter mit hohem Reinigungsgrad
FB K2 100 G4/C/F8		Panelfilter mit hohem Reinigungsgrad
FB K2 100 G4/H13		Panelfilter mit hohem Reinigungsgrad
FB K2 100 G4/C/H13		Panelfilter mit hohem Reinigungsgrad
FB K2 100 ES		Elektrostatische Panelfilter mit hohem Reinigungsgrad
FB 100		Panelfilter mit einem runden Querschnitt
FBV 100		Panelfilter mit großer Filterfläche mit einem runden Querschnitt
FBK 100-4	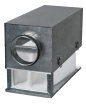	Taschenfilter mit einem runden Querschnitt
FBK 100-5		Taschenfilter mit einem runden Querschnitt
FBK 100-7	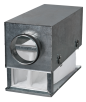	Taschenfilter mit einem runden Querschnitt

Für runde Kanäle

Produktname	Foto	Beschreibung
KOMu 100		Rückschlagklappe mit federbelasteten Platten zur Absperrung des Luftstroms in runden Lüftungsrohren
KOM1 100		Selbsttätige Rückschlagklappe zur Absperrung des Luftstroms in runden Lüftungsrohren
KR 100		Luftklappen zur Regelung des Luftstroms in runden Lüftungsrohren
KRV 100		Luftklappen zur automatischen Luftstromregelung in runden Lüftungsrohren

Für runde Kanäle

Produktname	Foto	Beschreibung
VVG 100	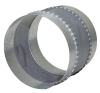	Flexible Anti-Vibrations-Verbinder für Rundrohre

Wasser-Heizelemente

Produktname	Foto	Beschreibung
NKV 100-4		Rohr-Warmwasser-Heizregister zur Heizung der Zuluft oder Luftvorwärmer für Lüftungsanlagen mit einem runden Querschnitt

Elektrische Heizelemente

Produktname	Foto	Beschreibung
NK 100-1,2-1		Rohr-Elektro-Heizregister mit einem runden Querschnitt

Ecodesign

Warenzeichen	Vents					
Modell	TT PRO 100 TV					
Spezifischer Energieverbrauch (SEV) (kWh/(m²/a))	Kalt		Durchschnittlich		Warm	
	-52.9	A+	-25.9	C	-10.4	E
Typ des Lüftungsgeräts	Unidirektional					
Antriebsart	Drehzahlregelung					
Typ des Wärmerückgewinnungssystems	Nicht vorhanden					
Maximaler Luftvolumenstrom (m³/h)	180					
Elektrische Eingangsleistung (W)	25					
Referenzvolumenstrom (m³/s)	0.035					
Referenzdruckdifferenz (Pa)	50					
Spezifische Leistungsaufnahme (SPI) (W/(m³/h))	0.183					
Steuerungstypologie	Örtliche Bedarfssteuerung					
Maximale externe Leckagerate (%)	2.7					
Anlagentyp	RVU UVU					
Schallleistungspegel (dB(A))	52					
Jährlicher Stromverbrauch (JSV) (kWh/a)	Kalt		Durchschnittlich		Warm	
	97		97		97	
Jährliche Einsparung an Heizenergie (JEH) (kWh/a)	Kalt		Durchschnittlich		Warm	
	5536		2830		1280	