TT PRO 125 EC Un

Halbradialventilatoren

- Max. Förderleistung: 450
- Schalldruckpegel LpA @ 3 m: 49
- Motortyp: EC
- Steuerung: Built-in speed controller
- Laufradtyp: Mixed
- Gehäusematerial: Plastic
- In jeder Position
- Stromkabel mit Netzstecker
- Temperatursensor

	Maßeinheit	TT PRO 125 EC Un
Luftkanalgröße	mm	125
Speed	-	1
Versorgungsspannung min	V	230
Versorgungsspannung max	V	230
Frequenz der Netzversorgung	Hz	50/60
Leistung	W	40
Stromaufnahme	A	0.37
Max. Förderleistung	m^3/h	450
Schalldruckpegel LpA @ 3 m	dB(A)	49
Gewicht	kg	2.15
Fördermitteltemperatur max	°C	55
Fördermitteltemperatur min	°C	-25
Schutzart	-	IPX4

Abmessungen

ØD	B	H	L
123	193	241	259

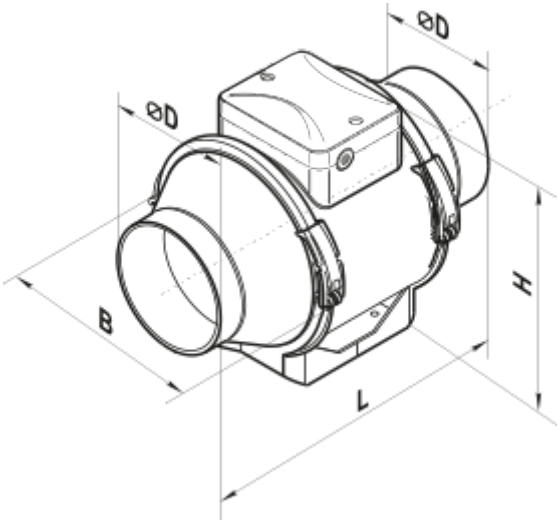
ØD
ØD
B
H
L