TT PRO 125 TV

Halbradiale Rohrventilatoren

- Max. Förderleistung: 350
- Schalldruckpegel LpA @ 3 m: 34
- Motortyp: AC
- Steuerung: Built-in speed controller
- Laufradtyp: Mixed
- Gehäusematerial: Plastic
- In jeder Position
- Timer: Turn off timer

	Maßeinheit	TT PRO 125 TV	
Luftkanalgröße	mm	125	
Speed	-	2	
Versorgungsspannung min	V	230	
Versorgungsspannung max	V	230	
Frequenz der Netzversorgung	Hz	50/60	
Leistung	W	25	29
Stromaufnahme	A	0.11	0.13
Max. Förderleistung	m^3/h	240	350
Schalldruckpegel LpA @ 3 m	dB(A)	29	34
Gewicht	kg	2.15	
Fördermitteltemperatur max	°C	60	
Schutzart	-	IPX4	
Motorschutzart	-	IPX4	

Abmessungen

ØD	B	H	L
123	195.6	226	258.5

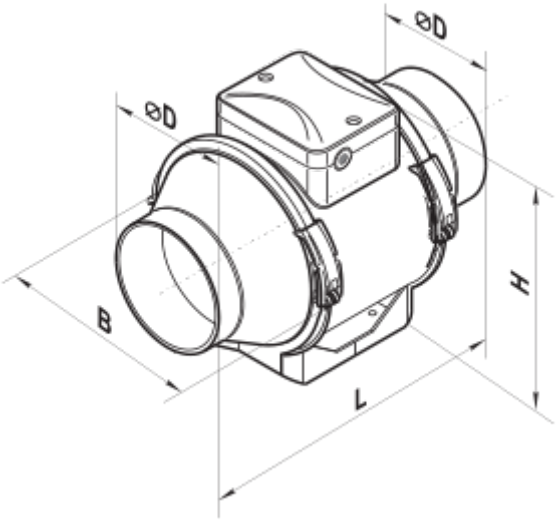
ØD
ØD
B
L
H