TT PRO 125 V



Diagonal-Rohrventilatoren

- Schalldruckpegel LpA bei 3 m: 34
- Steuerung: Eingebauter Drehzahlregler
- Laufradtyp: Halbaxial
- Gehäusematerial: Polypropylen
- In beliebiger Position

	Maßeinheit	TT PRO 125 V	
Drehzahl	-	1	2
Stutzengröße	mm	125	
Phasen	-	1	
Minimale Versorgungsspannung	V	230	
Maximale Versorgungsspannung	V	230	
Netzfrequenz	Hz	50/60	
Nennleistung	W	25	29
Stromaufnahme	A	0.11	0.13
Maximaler Volumenstrom bei 50 Hz	m³/h	240	350
Drehzahl bei 50 Hz	-	1630	2300
Schalldruckpegel LpA bei 3 m	dB(A)	29	34
Gewicht	kg	2.15	
Maximale Fördermitteltemperatur	°C	60	
Schutzart	-	IPX4	
Motorschutzart	-	IPX4	
Material des Laufrads	-	Plastik	

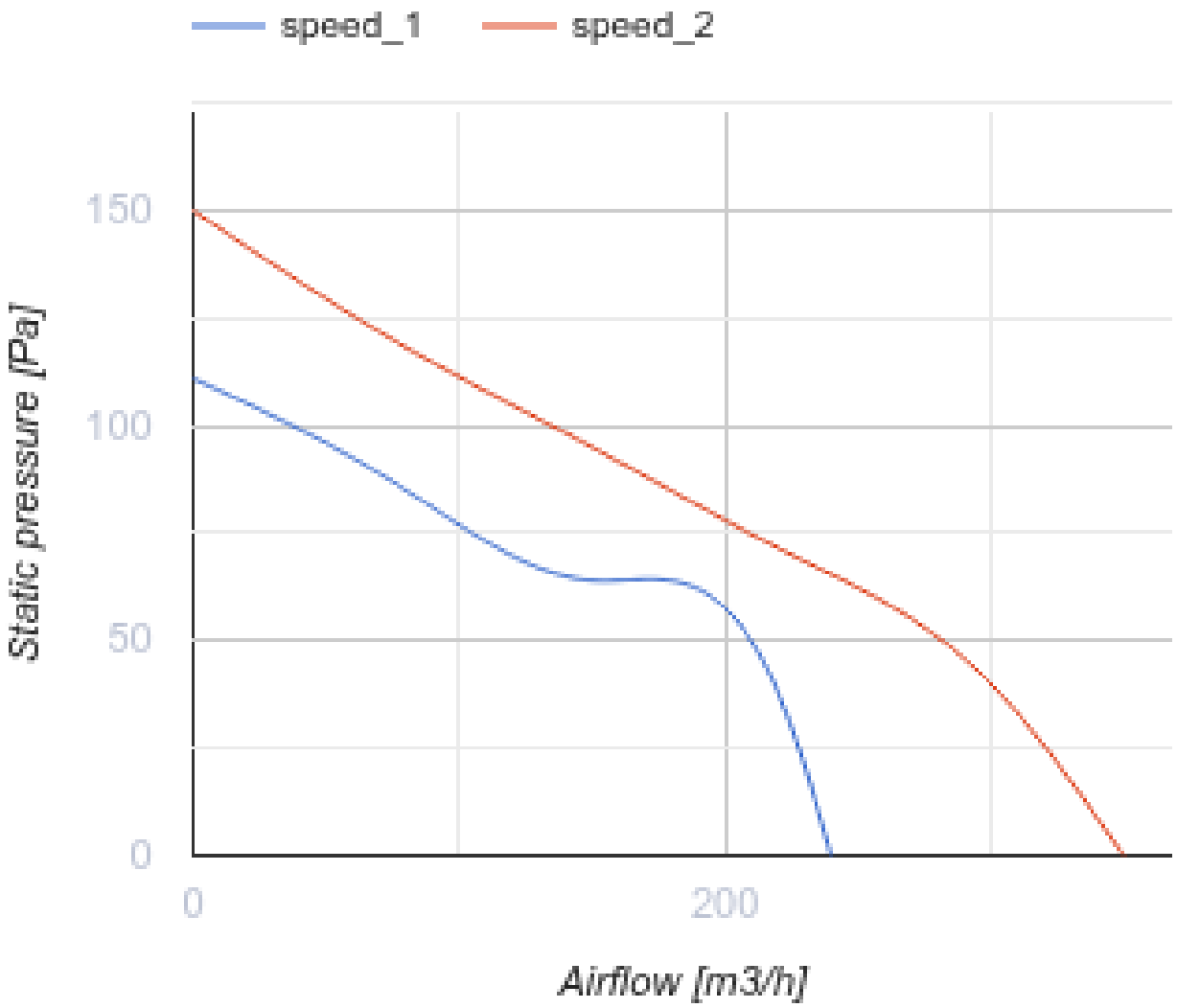
speed_1
speed_2
150
100
50
0
0
200
Static pressure [Pa]
Airflow [m3/h]

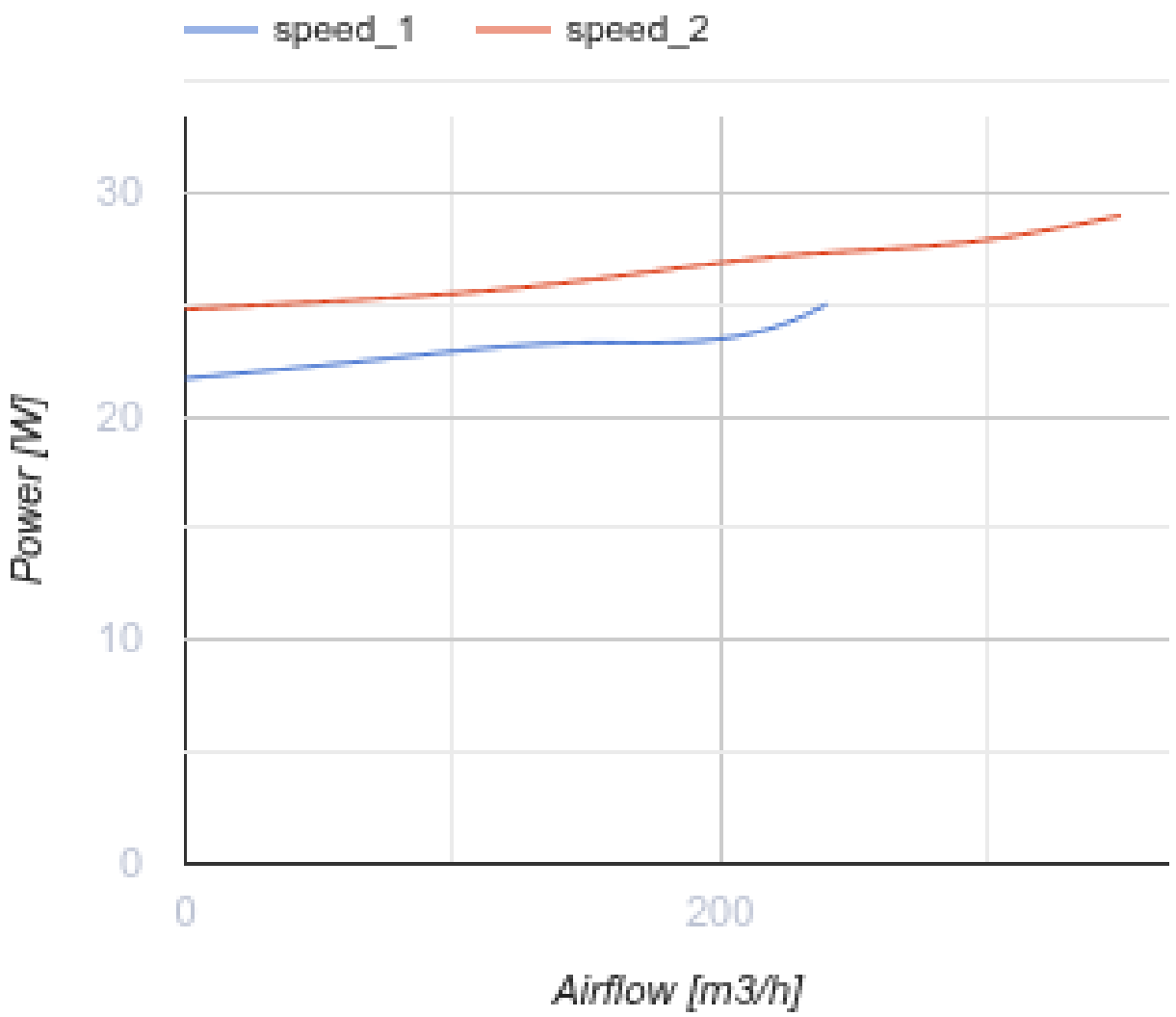

Abmessungen

ØD	B	H	L
123	195.6	226	258.5

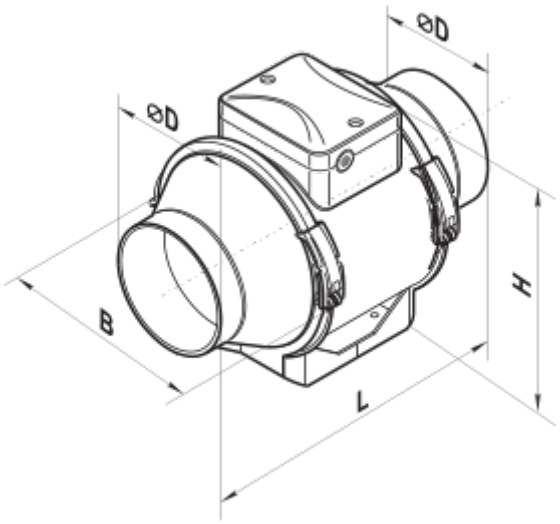

Zubehör

Für runde Kanäle

Produktname	Foto	Beschreibung
SRP 125/500		Schalldämpfer mit einem internen flexiblen Lüftungsrohr aus mikroperforierter Aluminiumfolie, die mit Polyesterfolie laminiert ist
SRP 125/600		Schalldämpfer mit einem internen flexiblen Lüftungsrohr aus mikroperforierter Aluminiumfolie, die mit Polyesterfolie laminiert ist
SRP 125/750		Schalldämpfer mit einem internen flexiblen Lüftungsrohr aus mikroperforierter Aluminiumfolie, die mit Polyesterfolie laminiert ist
SRP 125/900		Schalldämpfer mit einem internen flexiblen Lüftungsrohr aus mikroperforierter Aluminiumfolie, die mit Polyesterfolie laminiert ist
SRP 125/1200		Schalldämpfer mit einem internen flexiblen Lüftungsrohr aus mikroperforierter Aluminiumfolie, die mit Polyesterfolie laminiert ist
SRP 125/1500		Schalldämpfer mit einem internen flexiblen Lüftungsrohr aus mikroperforierter Aluminiumfolie, die mit Polyesterfolie laminiert ist
SRP 125/2000		Schalldämpfer mit einem internen flexiblen Lüftungsrohr aus mikroperforierter Aluminiumfolie, die mit Polyesterfolie laminiert ist

Für runde Kanäle

Produktname	Foto	Beschreibung
FB K2 125 G4/F8		Panelfilter mit hohem Reinigungsgrad

FB K2 125 G4/C/F8		Panelfilter mit hohem Reinigungsgrad
FB K2 125 G4/H13		Panelfilter mit hohem Reinigungsgrad
FB K2 125 G4/C/H13		Panelfilter mit hohem Reinigungsgrad
FB 125		Panelfilter mit einem runden Querschnitt
FBV 125		Panelfilter mit großer Filterfläche mit einem runden Querschnitt
FBK 125-4		Taschenfilter mit einem runden Querschnitt
FBK 125-5	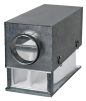	Taschenfilter mit einem runden Querschnitt
FBK 125-7	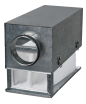	Taschenfilter mit einem runden Querschnitt

Für runde Kanäle

Produktname	Foto	Beschreibung
KOM 125		Rückschlagklappe mit federbelasteten Platten zur Absperrung des Luftstroms in runden Lüftungsrohren
KOM1 125		Selbsttätige Rückschlagklappe zur Absperrung des Luftstroms in runden Lüftungsrohren
KR 125		Luftklappen zur Regelung des Luftstroms in runden Lüftungsrohren
KRV 125		Luftklappen zur automatischen Luftstromregelung in runden Lüftungsrohren

Für runde Kanäle

Produktname	Foto	Beschreibung

VVG 125	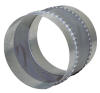	Flexible Anti-Vibrations-Verbinder für Rundrohre

Wasser-Heizelemente

Produktname	Foto	Beschreibung
NKV 125-2		Rohr-Warmwasser-Heizregister zur Heizung der Zuluft oder Luftvorwärmer für Lüftungsanlagen mit einem runden Querschnitt

Elektrische Heizelemente

Produktname	Foto	Beschreibung
NK 125-0,8-1		Rohr-Elektro-Heizregister mit einem runden Querschnitt

Ecodesign

Warenzeichen	Vents					
Modell	TT PRO 125 V					
Spezifischer Energieverbrauch (SEV) (kWh/(m²/a))	Kalt		Durchschnittlich		Warm	
	-53.6	A+	-26.6	B	-11.1	E
Typ des Lüftungsgeräts	Unidirektional					
Antriebsart	Drehzahlregelung					
Typ des Wärmerückgewinnungssystems	Nicht vorhanden					
Maximaler Luftvolumenstrom (m³/h)	275					
Elektrische Eingangsleistung (W)	29					
Referenzvolumenstrom (m³/s)	0.053					
Referenzdruckdifferenz (Pa)	50					
Spezifische Leistungsaufnahme (SPI) (W/(m³/h))	0.13					
Steuerungstypologie	Örtliche Bedarfssteuerung					
Maximale externe Leckagerate (%)	2.7					
Anlagentyp	RVU UVU					
Schallleistungspegel (dB(A))	54					
Jährlicher Stromverbrauch (JSV) (kWh/a)	Kalt		Durchschnittlich		Warm	
	69		69		69	
Jährliche Einsparung an Heizenergie (JEH) (kWh/a)	Kalt		Durchschnittlich		Warm	
	5536		2830		1280	