# TT PRO 150 TV

Halbradiale Rohrventilatoren

- Max. Förderleistung: 565
- Schalldruckpegel LpA @ 3 m: 44
- Motortyp: AC
- Steuerung: Built-in speed controller
- Laufradtyp: Mixed
- Gehäusematerial: Plastic
- In jeder Position
- Timer: Turn off timer

| | Maßeinheit | TT PRO 150 TV | |
|---|---|---|---|
| Luftkanalgröße | mm | 150 | |
| Speed | - | 2 | |
| Versorgungsspannung min | V | 230 | |
| Versorgungsspannung max | V | 230 | |
| Frequenz der Netzversorgung | Hz | 50/60 | |
| Leistung | W | 42 | 50 |
| Stromaufnahme | A | 0.19 | 0.22 |
| Max. Förderleistung | $m^3/h$ | 415 | 565 |
| Schalldruckpegel LpA @ 3 m | dB(A) | 32 | 44 |
| Gewicht | kg | 2.95 | |
| Fördermitteltemperatur max | °C | 60 | |
| Schutzart | - | IPX4 | |
| Motorschutzart | - | IPX4 | |

## Abmessungen

| ØD | B | H | L |
|---|---|---|---|
| 148 | 220.1 | 247 | 289 |

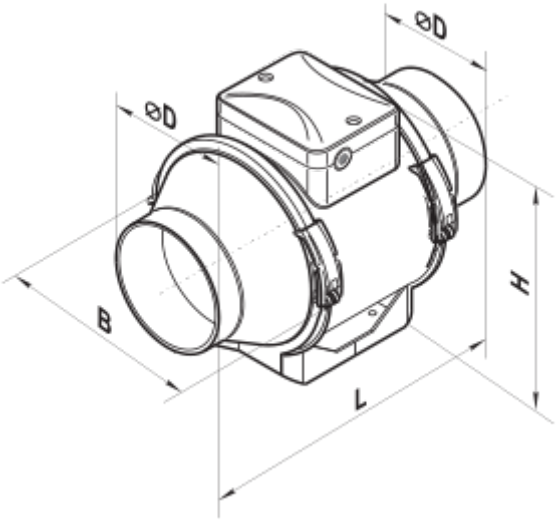
ØD
ØD
B
L
H