TT PRO 160 EC P

Halbradialventilatoren

- Max. Förderleistung: 600
- Schalldruckpegel LpA @ 3 m: 46
- Motortyp: EC
- Steuerung: Built-in speed controller
- Laufradtyp: Mixed
- Gehäusematerial: Plastic
- In jeder Position
- Stromkabel mit Netzstecker

	Maßeinheit	TT PRO 160 EC P
Luftkanalgröße	mm	160
Speed	-	1
Versorgungsspannung min	V	230
Versorgungsspannung max	V	230
Frequenz der Netzversorgung	Hz	50/60
Leistung	W	55
Stromaufnahme	A	0.48
Max. Förderleistung	m^3/h	600
Schalldruckpegel LpA @ 3 m	dB(A)	46
Gewicht	kg	3.25
Fördermitteltemperatur max	°C	55
Fördermitteltemperatur min	°C	-25
Schutzart	-	IPX4

Abmessungen

ØD	B	H	L
158	217	289	254

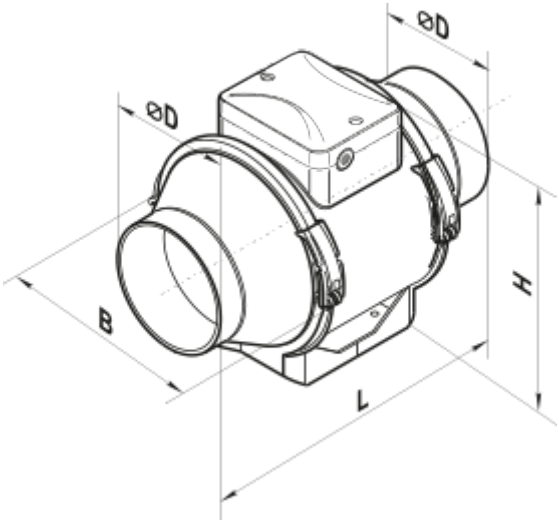
ØD
ØD
B
H
L