TT PRO 160 TR1



Diagonal-Rohrventilatoren

- Schalldruckpegel LpA bei 3 m: 44
- Laufradtyp: Halbaxial
- Gehäusematerial: Polypropylen
- In beliebiger Position
- Stromkabel mit Netzstecker
- Timer: Nachlaufschalter

	Maßeinheit	TT PRO 160 TR1	
Drehzahl	-	1	2
Stutzengröße	mm	160	
Phasen	-	1	
Minimale Versorgungsspannung	V	230	
Maximale Versorgungsspannung	V	230	
Netzfrequenz	Hz	50/60	
Nennleistung	W	42	50
Stromaufnahme	A	0.19	0.22
Maximaler Volumenstrom bei 50 Hz	m³/h	415	565
Drehzahl bei 50 Hz	-	1940	2620
Schalldruckpegel LpA bei 3 m	dB(A)	32	44
Gewicht	kg	3.25	
Maximale Fördermitteltemperatur	°C	60	
Schutzart	-	IPX4	
Motorschutzart	-	IPX4	
Material des Laufrads	-	Plastik	

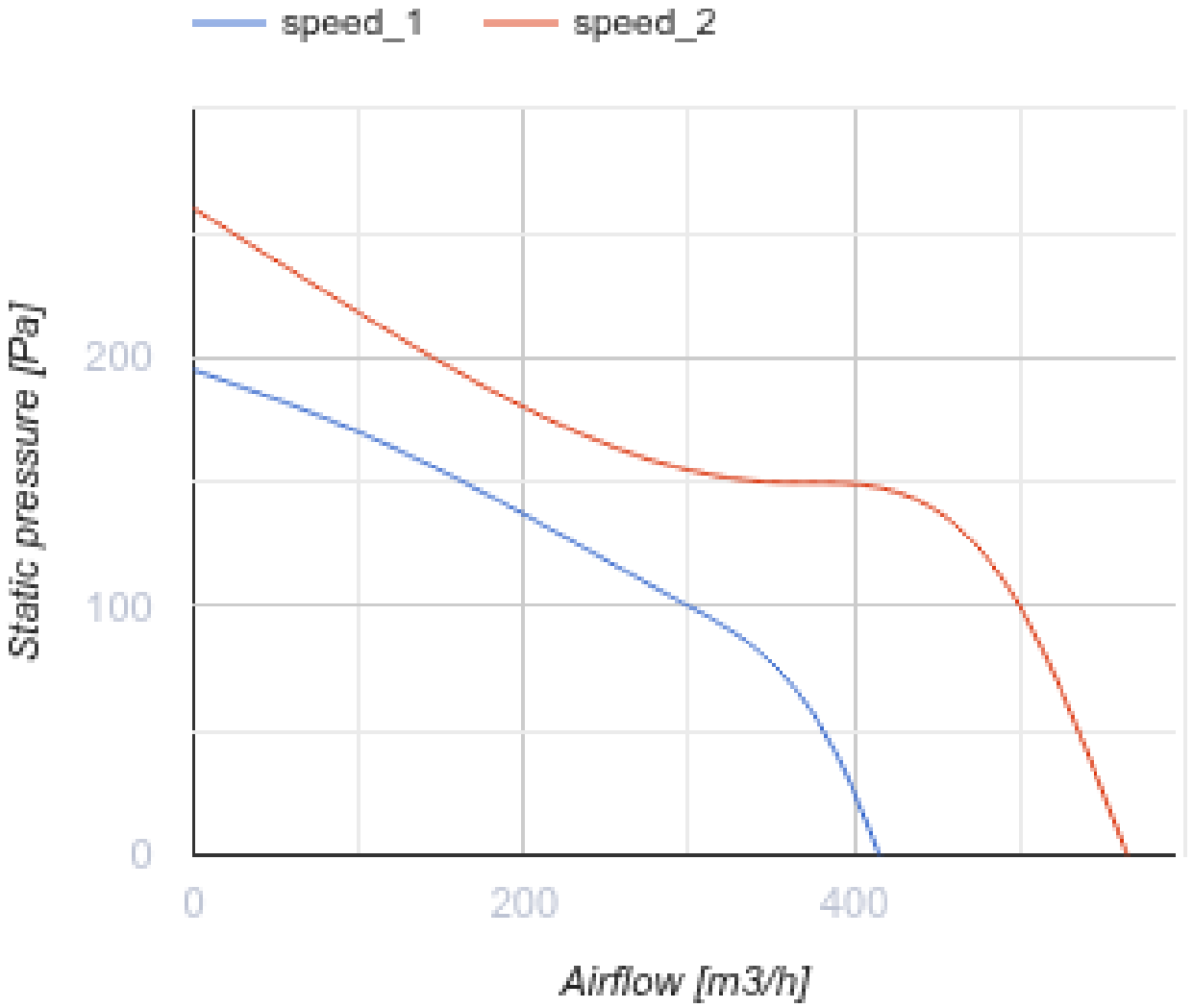
speed_1
speed_2
Static pressure [Pa]
200
100
0
0
200
400
Airflow [m3/h]

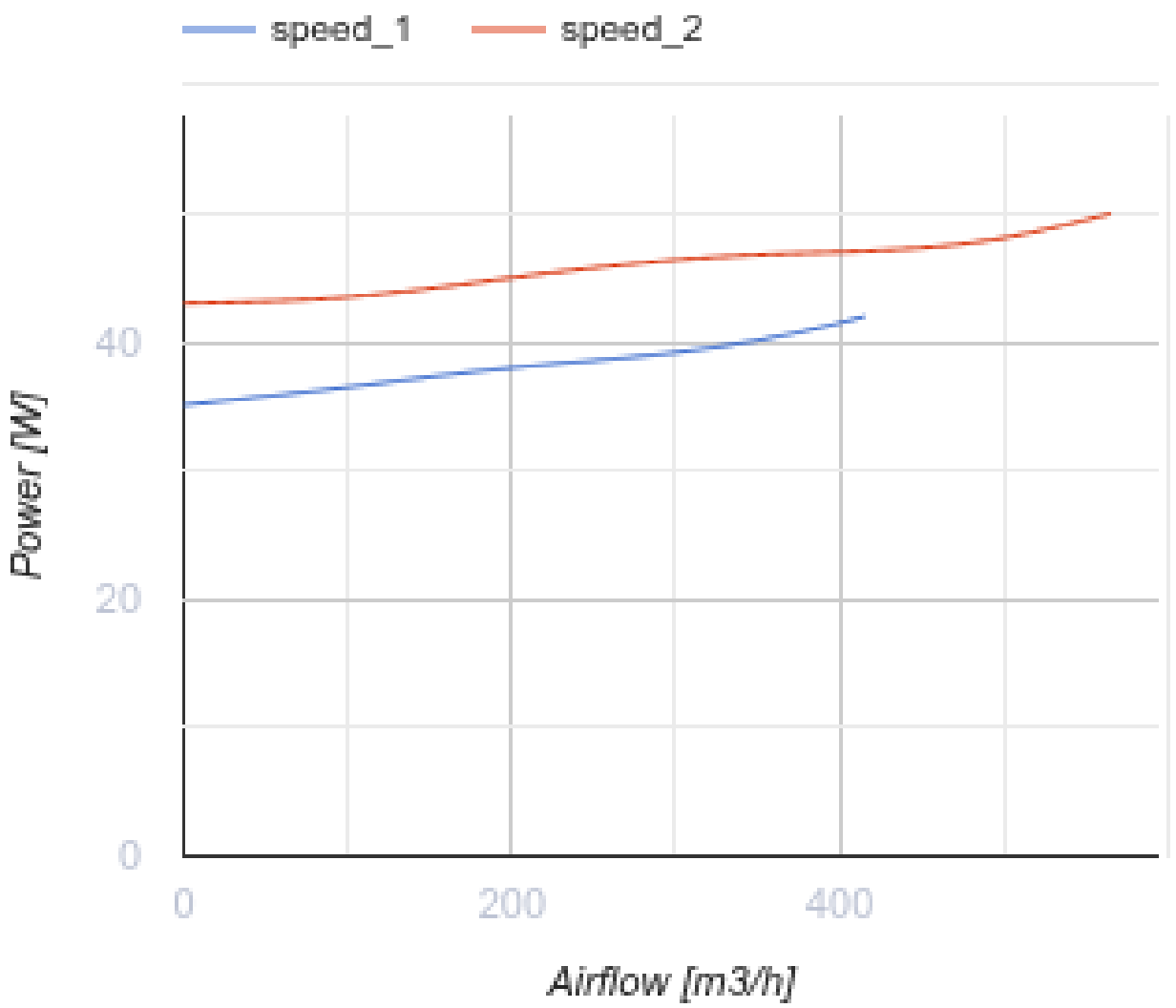

Abmessungen

ØD	B	H	L
158	220.1	247	289

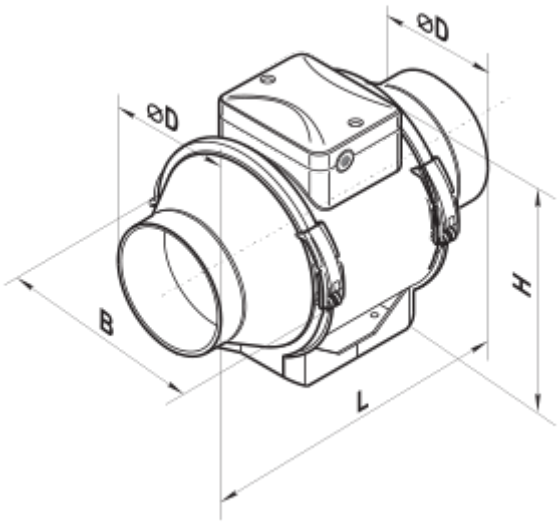
ØD
ØD
B
H
L

Ecodesign

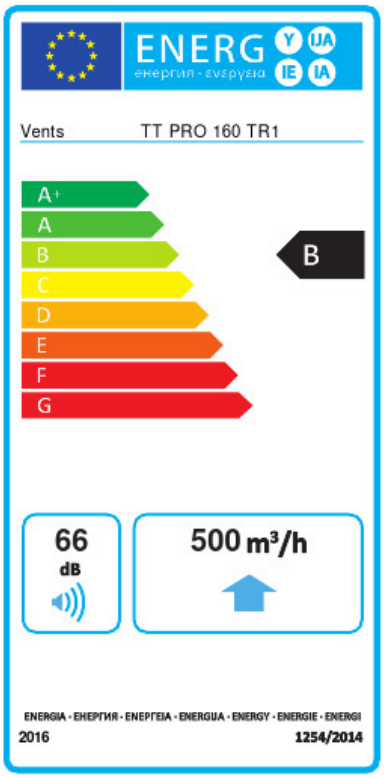

Warenzeichen	Vents					
Modell	TT PRO 160 TR1					
Spezifischer Energieverbrauch (SEV) (kWh/(m²/a))	Kalt		Durchschnittlich		Warm	
	-53.8	A+	-26.7	B	-11.2	E
Typ des Lüftungsgeräts	Unidirektional					
Antriebsart	Drehzahlregelung					
Typ des Wärmerückgewinnungssystems	Nicht vorhanden					
Maximaler Luftvolumenstrom (m³/h)	500					
Elektrische Eingangsleistung (W)	50					
Referenzvolumenstrom (m³/s)	0.097					
Referenzdruckdifferenz (Pa)	50					
Spezifische Leistungsaufnahme (SPI) (W/(m³/h))	0.12					
Steuerungstypologie	Örtliche Bedarfssteuerung					
Maximale externe Leckagerate (%)	2.7					
Anlagentyp	RVU UVU					
Schallleistungspegel (dB(A))	66					
Jährlicher Stromverbrauch (JSV) (kWh/a)	Kalt		Durchschnittlich		Warm	
	64		64		64	
Jährliche Einsparung an Heizenergie (JEH) (kWh/a)	Kalt		Durchschnittlich		Warm	
	5536		2830		1280	