# TT PRO 200 R1V

Diagonal-Rohrventilatoren

- Max. Förderleistung: 1040
- Schalldruckpegel LpA @ 3 m: 45
- Motortyp: AC
- Steuerung: Built-in speed controller
- Laufradtyp: Mixed
- Gehäusematerial: Kunststoff
- In jeder Position
- Stromkabel mit Netzstecker

| | Maßeinheit | TT PRO 200 R1V | |
|---|---|---|---|
| Luftkanalgröße | mm | 200 | |
| Speed | - | 2 | |
| Versorgungsspannung min | V | 230 | |
| Versorgungsspannung max | V | 230 | |
| Frequenz der Netzversorgung | Hz | 50/60 | |
| Leistung | W | 76 | 108 |
| Stromaufnahme | A | 0.34 | 0.48 |
| Max. Förderleistung | $m^3/h$ | 830 | 1040 |
| Schalldruckpegel LpA @ 3 m | dB(A) | 39 | 45 |
| Gewicht | kg | 3.95 | |
| Fördermitteltemperatur max | °C | 60 | |
| Schutzart | - | IPX4 | |
| Motorschutzart | - | IPX4 | |

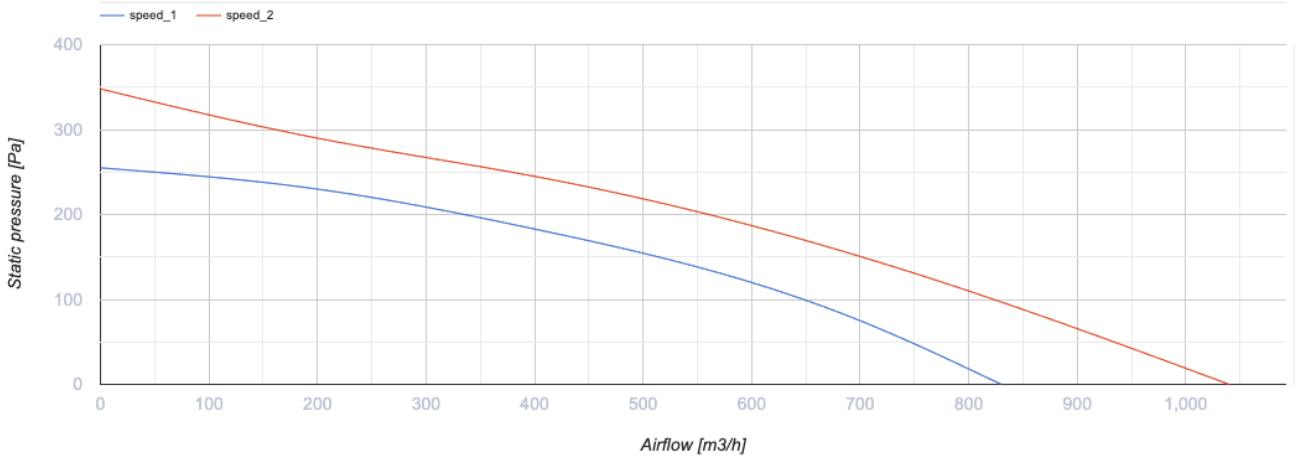


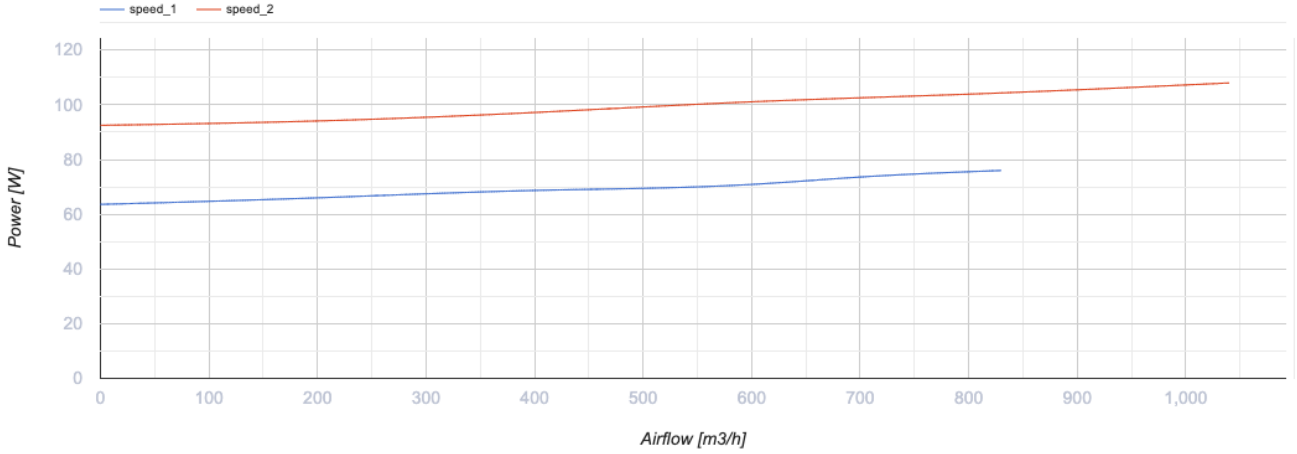


## Abmessungen
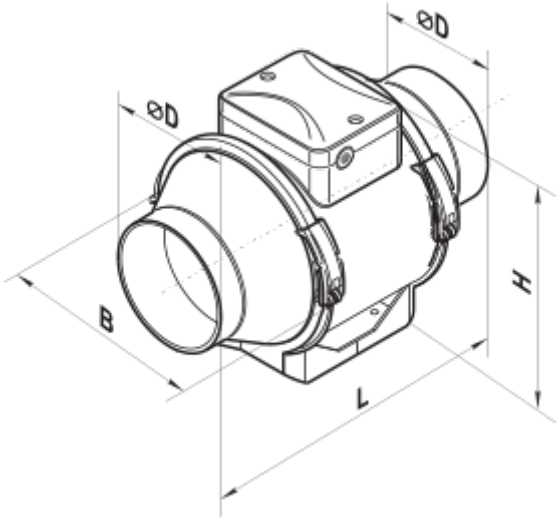
| ØD | B | H | L |
|---|---|---|---|
| 199 | 239 | 261 | 295.5 |