TT PRO 200 V

Halbradiale Rohrventilatoren

- Max. Förderleistung: 1040
- Schalldruckpegel LpA @ 3 m: 45
- Motortyp: AC
- Steuerung: Built-in speed controller
- Laufradtyp: Mixed
- Gehäusematerial: Plastic
- In jeder Position

	Maßeinheit	TT PRO 200 V	
Luftkanalgröße	mm	200	
Speed	-	2	
Versorgungsspannung min	V	230	
Versorgungsspannung max	V	230	
Frequenz der Netzversorgung	Hz	50/60	
Leistung	W	76	108
Stromaufnahme	A	0.34	0.48
Max. Förderleistung	m^3/h	830	1040
Schalldruckpegel LpA @ 3 m	dB(A)	39	45
Gewicht	kg	3.95	
Fördermitteltemperatur max	°C	60	
Schutzart	-	IPX4	
Motorschutzart	-	IPX4	

Abmessungen

ØD	B	H	L
199	239	261	295.5

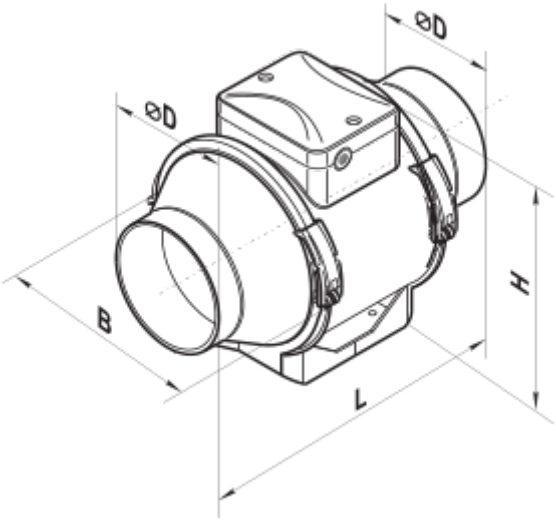
ØD
ØD
B
L
H