TT PRO 250 P

Halbradiale Rohrventilatoren

- Max. Förderleistung: 1400
- Schalldruckpegel LpA @ 3 m: 51
- Motortyp: AC
- Steuerung: Built-in speed controller
- Laufradtyp: Mixed
- Gehäusematerial: Plastic
- In jeder Position
- Stromkabel mit Netzstecker

	Maßeinheit	TT PRO 250 P	
Luftkanalgröße	mm	250	
Speed	-	2	
Versorgungsspannung min	V	230	
Versorgungsspannung max	V	230	
Frequenz der Netzversorgung	Hz	50/60	
Leistung	W	125	177
Stromaufnahme	A	0.54	0.79
Max. Förderleistung	m^3/h	1110	1400
Schalldruckpegel LpA @ 3 m	dB(A)	44	51
Gewicht	kg	7.8	
Fördermitteltemperatur max	°C	60	
Schutzart	-	IPX4	
Motorschutzart	-	IPX4	

Abmessungen

ØD	B	H	L
247	287	323	383

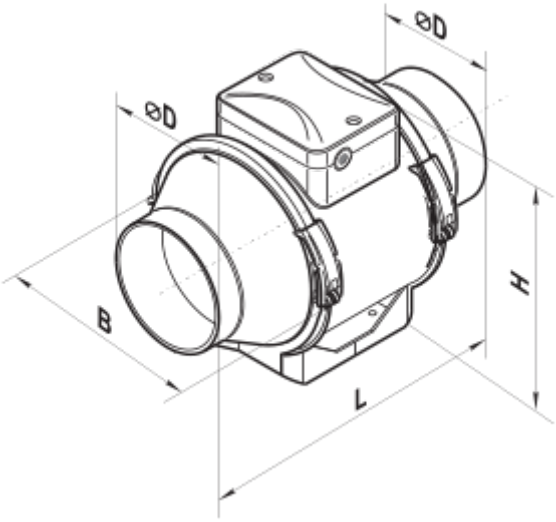
ØD
ØD
B
L
H