TT PRO 315 EC

Halbradialventilatoren

- Max. Förderleistung: 1970
- Schalldruckpegel LpA @ 3 m: 55
- Motortyp: EC
- Laufradtyp: Mixed
- Gehäusematerial: Plastic
- In jeder Position

	Maßeinheit	TT PRO 315 EC
Luftkanalgröße	mm	315
Speed	-	1
Versorgungsspannung min	V	230
Versorgungsspannung max	V	230
Frequenz der Netzversorgung	Hz	50/60
Leistung	W	284
Stromaufnahme	A	1.25
Max. Förderleistung	m^3/h	1970
Schalldruckpegel LpA @ 3 m	dB(A)	55
Gewicht	kg	11.95
Fördermitteltemperatur max	°C	55
Fördermitteltemperatur min	°C	-25
Schutzart	-	IPX4

Abmessungen

ØD	B	H	L
309	360	423	443

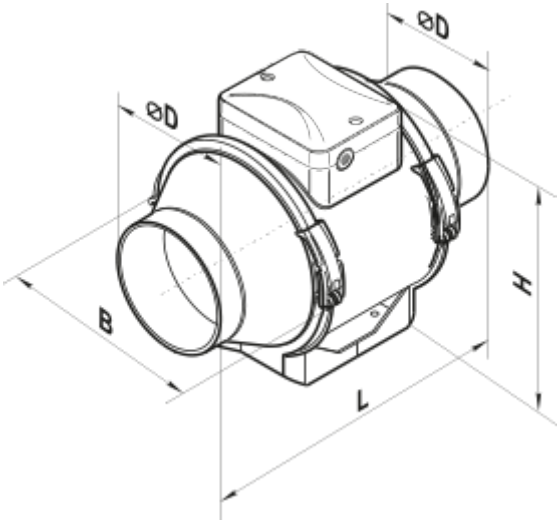
ØD
ØD
B
H
L