TT PRO 315 R1

Halbradiale Rohrventilatoren

- Max. Förderleistung: 2050
- Schalldruckpegel LpA @ 3 m: 52
- Motortyp: AC
- Laufradtyp: Mixed
- Gehäusematerial: Plastic
- In jeder Position
- Stromkabel mit Netzstecker

	Maßeinheit	TT PRO 315 R1	
Luftkanalgröße	mm	315	
Speed	-	2	
Versorgungsspannung min	V	230	
Versorgungsspannung max	V	230	
Frequenz der Netzversorgung	Hz	50/60	
Leistung	W	230	320
Stromaufnahme	A	1.0	1.42
Max. Förderleistung	m^3/h	1570	2050
Schalldruckpegel LpA @ 3 m	dB(A)	41	52
Gewicht	kg	11.95	
Fördermitteltemperatur max	°C	60	
Schutzart	-	IPX4	
Motorschutzart	-	IPX4	

Abmessungen

ØD	B	H	L
310	362	408	445

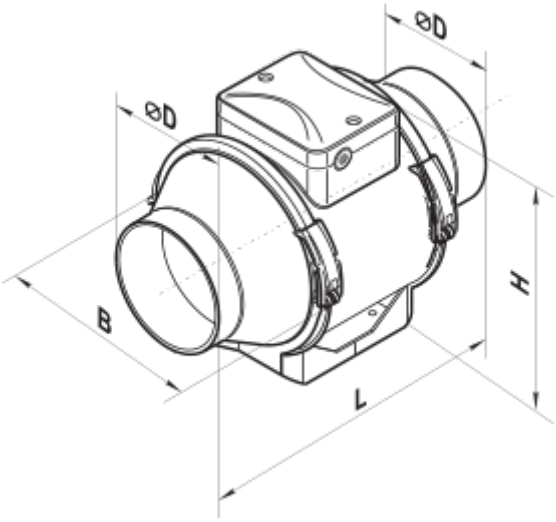
ØD
ØD
B
L
H