TT Silent-M 100 T

Halbradiale Rohrventilatoren im wärme- und schallisolierten Gehäuse

- Max. Förderleistung: 240
- Schalldruckpegel LpA @ 3 m: 29
- Schalldämmung
- Motortyp: AC
- Laufradtyp: Mixed
- Gehäusematerial: Coated steel
- In jeder Position
- Timer: Turn off timer

	Maßeinheit	TT Silent-M 100 T	
Luftkanalgröße	mm	100	
Speed	-	2	
Versorgungsspannung min	V	230	
Versorgungsspannung max	V	230	
Frequenz der Netzversorgung	Hz	50/60	
Leistung	W	24	26
Stromaufnahme	A	0.1	0.11
Max. Förderleistung	m^3/h	170	240
Schalldruckpegel LpA @ 3 m	dB(A)	24	29
Gewicht	kg	4.6	
Fördermitteltemperatur max	°C	60	
Schutzart	-	IPX4	
Motorschutzart	-	IPX4	

Abmessungen

ØD	B	B1	L	H
98	215	243	505	237

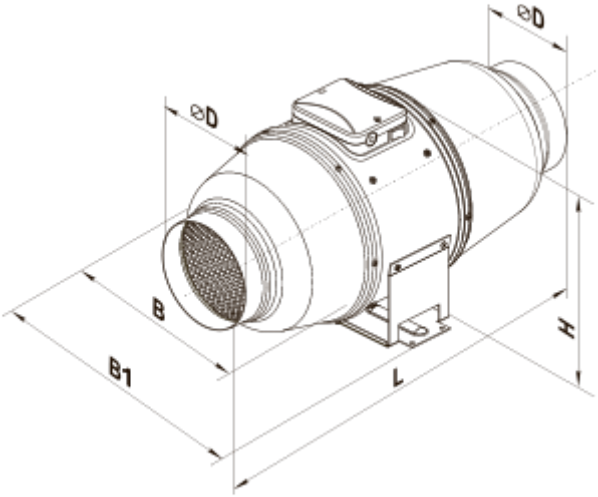
⌀D
⌀D
B
B1
L
H