TT Silent-M 125 EC P

Halbradiale Rohrventilatoren im wärme- und schallisolierten Gehäuse mit einem EC-Motor

- Max. Förderleistung: 450
- Schalldruckpegel LpA @ 3 m: 43
- Schalldämmung
- Motortyp: EC
- Steuerung: Built-in speed controller
- Laufradtyp: Mixed
- Gehäusematerial: Coated steel
- In jeder Position
- Stromkabel mit Netzstecker

	Maßeinheit	TT Silent-M 125 EC P
Luftkanalgröße	mm	125
Speed	-	1
Versorgungsspannung min	V	230
Versorgungsspannung max	V	230
Frequenz der Netzversorgung	Hz	50/60
Leistung	W	40
Stromaufnahme	A	0.37
Max. Förderleistung	m^3/h	450
Schalldruckpegel LpA @ 3 m	dB(A)	43
Gewicht	kg	4.8
Fördermitteltemperatur max	°C	55
Fördermitteltemperatur min	°C	-25
Schutzart	-	IPX4

Abmessungen

ØD	B	B1	L	H
123	215	332	474	247

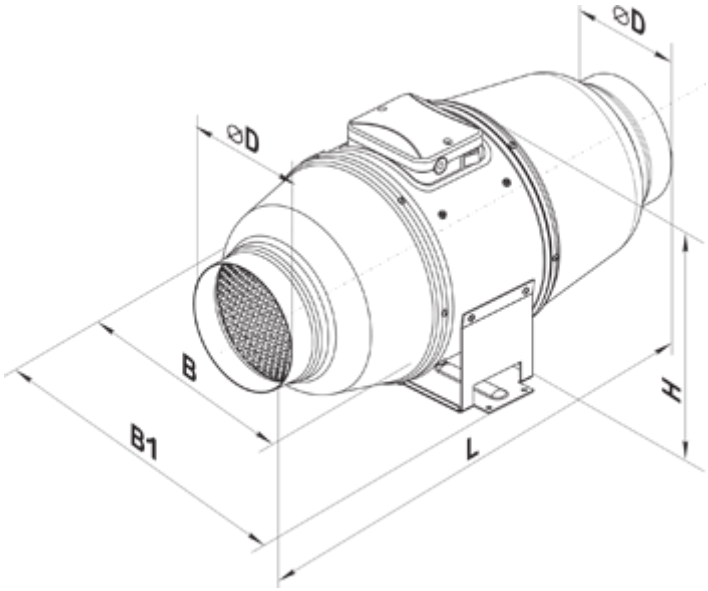
⌀D
⌀D
B
B1
L
H