TT Silent-M 125 TV



Diagonal-Rohrventilatoren im schallgedämmten Gehäusen

- Schalldruckpegel LpA bei 3 m: 25
- Schallgedämmtes Gehäuse
- Steuerung: Eingebauter Drehzahlregler
- Laufradtyp: Halbaxial
- Gehäusematerial: Beschichteter Stahl
- In beliebiger Position
- Timer: Nachlaufschalter

	Maßeinheit	TT Silent-M 125 TV		
Drehzahl	-	1	2	3
Stutzengröße	mm	125		
Phasen	-	1		
Minimale Versorgungsspannung	V	230		
Maximale Versorgungsspannung	V	230		
Netzfrequenz	Hz	50/60		
Nennleistung	W	9	12	23
Stromaufnahme	A	0.08	0.09	0.10
Maximaler Volumenstrom bei 50 Hz	m³/h	155	214	340
Drehzahl bei 50 Hz	-	1784	2473	2788
Schalldruckpegel LpA bei 3 m	dB(A)	16	21	25
Gewicht	kg	4.6		
Maximale Fördermitteltemperatur	°C	60		
Schutzart	-	IPX4		
Motorschutzart	-	IPX4		
Material des Laufrads	-	Plastik		

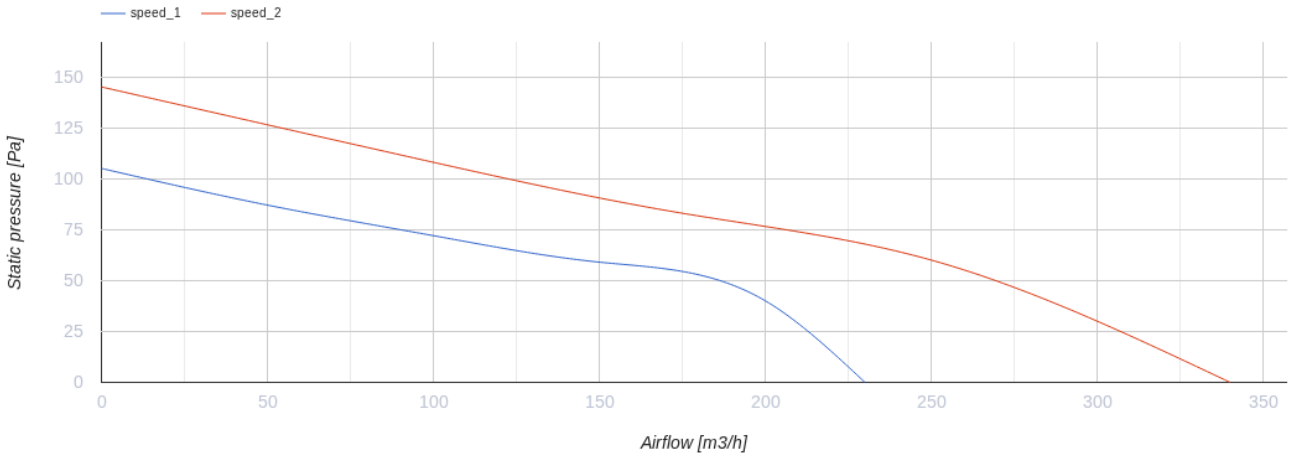

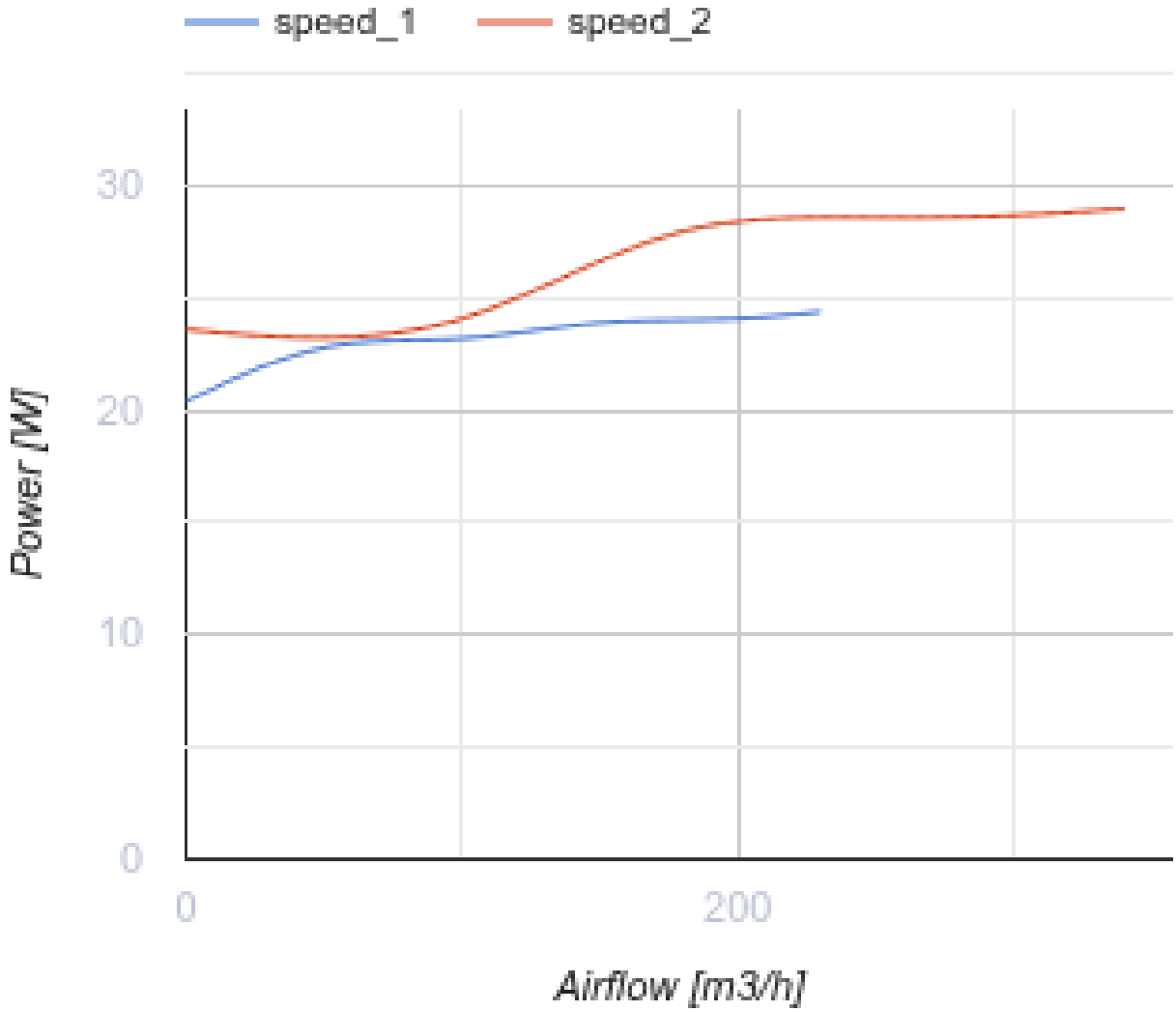

Abmessungen

ØD	B	B1	H	L	L1
123	231	243	220	474	42

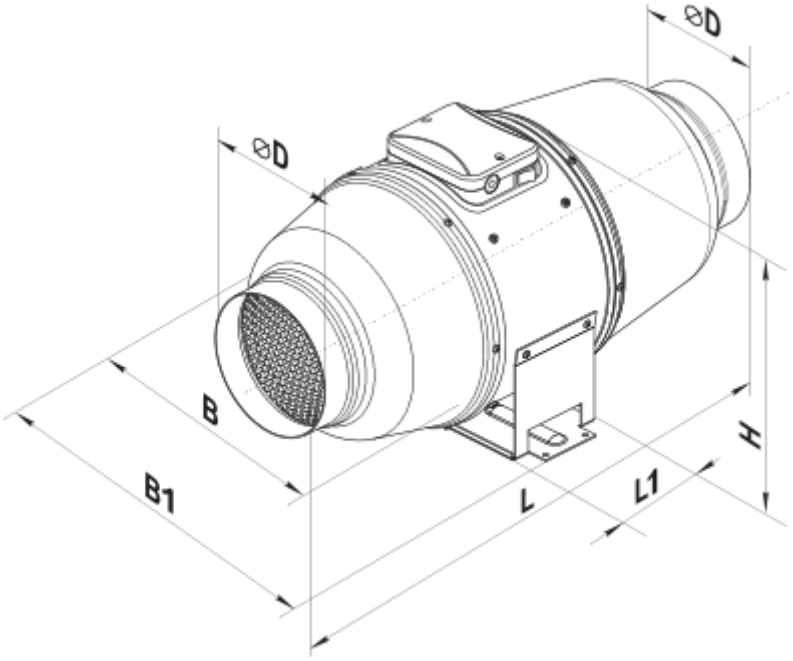

Zubehör

Für runde Kanäle

Produktname	Foto	Beschreibung
SRP 125/500		Schalldämpfer mit einem internen flexiblen Lüftungsrohr aus mikroperforierter Aluminiumfolie, die mit Polyesterfolie laminiert ist
SRP 125/600		Schalldämpfer mit einem internen flexiblen Lüftungsrohr aus mikroperforierter Aluminiumfolie, die mit Polyesterfolie laminiert ist
SRP 125/750		Schalldämpfer mit einem internen flexiblen Lüftungsrohr aus mikroperforierter Aluminiumfolie, die mit Polyesterfolie laminiert ist
SRP 125/900		Schalldämpfer mit einem internen flexiblen Lüftungsrohr aus mikroperforierter Aluminiumfolie, die mit Polyesterfolie laminiert ist
SRP 125/1200		Schalldämpfer mit einem internen flexiblen Lüftungsrohr aus mikroperforierter Aluminiumfolie, die mit Polyesterfolie laminiert ist
SRP 125/1500		Schalldämpfer mit einem internen flexiblen Lüftungsrohr aus mikroperforierter Aluminiumfolie, die mit Polyesterfolie laminiert ist

SRP 125/2000		Schalldämpfer mit einem internen flexiblen Lüftungsrohr aus mikroperforierter Aluminiumfolie, die mit Polyesterfolie laminiert ist

Für runde Kanäle

Produktname	Foto	Beschreibung
FB K2 125 G4/F8		Panelfilter mit hohem Reinigungsgrad
FB K2 125 G4/C/F8		Panelfilter mit hohem Reinigungsgrad
FB K2 125 G4/H13		Panelfilter mit hohem Reinigungsgrad
FB K2 125 G4/C/H13		Panelfilter mit hohem Reinigungsgrad
FB 125		Panelfilter mit einem runden Querschnitt
FBV 125		Panelfilter mit großer Filterfläche mit einem runden Querschnitt
FBK 125-4		Taschenfilter mit einem runden Querschnitt
FBK 125-5		Taschenfilter mit einem runden Querschnitt
FBK 125-7		Taschenfilter mit einem runden Querschnitt

Für runde Kanäle

Produktname	Foto	Beschreibung
KOM 125		Rückschlagklappe mit federbelasteten Platten zur Absperrung des Luftstroms in runden Lüftungsrohren
KOMu 125		Rückschlagklappe mit federbelasteten Platten zur Absperrung des Luftstroms in runden Lüftungsrohren
KOM1 125		Selbsttätige Rückschlagklappe zur Absperrung des Luftstroms in runden Lüftungsrohren

KR 125		Luftklappen zur Regelung des Luftstroms in runden Lüftungsrohren
KRV 125		Luftklappen zur automatischen Luftstromregelung in runden Lüftungsrohren

Für runde Kanäle

Produktname	Foto	Beschreibung
VVG 125	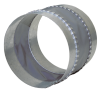	Flexible Anti-Vibrations-Verbinder für Rundrohre

Wasser-Heizelemente

Produktname	Foto	Beschreibung
NKV 125-2		Rohr-Warmwasser-Heizregister zur Heizung der Zuluft oder Luftvorwärmer für Lüftungsanlagen mit einem runden Querschnitt
NKV 125-4		Rohr-Warmwasser-Heizregister zur Heizung der Zuluft oder Luftvorwärmer für Lüftungsanlagen mit einem runden Querschnitt

Elektrische Heizelemente

Produktname	Foto	Beschreibung
NK 125-0,6-1		Rohr-Elektro-Heizregister mit einem runden Querschnitt
NK 125-0,8-1		Rohr-Elektro-Heizregister mit einem runden Querschnitt
NK 125-1,2-1		Rohr-Elektro-Heizregister mit einem runden Querschnitt
NK 125-1,6-1		Rohr-Elektro-Heizregister mit einem runden Querschnitt
NK 125-2,4-1		Rohr-Elektro-Heizregister mit einem runden Querschnitt

Ecodesign

Warenzeichen	Vents					
Modell	TT Silent-M 125 TV					
Spezifischer Energieverbrauch (SEV) (kWh/(m²/a))	Kalt		Durchschnittlich		Warm	
	-54.1	A+	-27	B	-11.5	E
Typ des Lüftungsgeräts	Unidirektional					
Antriebsart	Mehrstufig					
Typ des Wärmerückgewinnungssystems	Nicht vorhanden					
Maximaler Luftvolumenstrom (m³/h)	145					
Elektrische Eingangsleistung (W)	22					
Referenzvolumenstrom (m³/s)	0.035					
Nennluftvolumenstrom (m³/s)	0.035					
Referenzdruckdifferenz (Pa)	50					
Spezifische Leistungsaufnahme (SPI) (W/(m³/h))	0.286					
Steuerungstypologie	Örtliche Bedarfssteuerung					
Maximale externe Leckagerate (%)	2.7					
Anlagentyp	RVU UVU					
Schallleistungspegel (dB(A))	45					
Jährlicher Stromverbrauch (JSV) (kWh/a)	Kalt		Durchschnittlich		Warm	
	51		51		51	
Jährliche Einsparung an Heizenergie (JEH) (kWh/a)	Kalt		Durchschnittlich		Warm	
	5536		2830		1280	