TT Silent-M 150 EC

Halbradiale Rohrventilatoren im wärme- und schallisolierten Gehäuse mit einem EC-Motor

- Max. Förderleistung: 600
- Schalldruckpegel LpA @ 3 m: 38
- Schalldämmung
- Motortyp: EC
- Laufradtyp: Mixed
- Gehäusematerial: Coated steel
- In jeder Position

	Maßeinheit	TT Silent-M 150 EC
Luftkanalgröße	mm	150
Speed	-	1
Versorgungsspannung min	V	230
Versorgungsspannung max	V	230
Frequenz der Netzversorgung	Hz	50/60
Leistung	W	55
Stromaufnahme	A	0.48
Max. Förderleistung	m^3/h	600
Schalldruckpegel LpA @ 3 m	dB(A)	38
Gewicht	kg	6
Fördermitteltemperatur max	°C	55
Fördermitteltemperatur min	°C	-25
Schutzart	-	IPX4

Abmessungen

ØD	B	B1	L	H
147	247	372	580	265

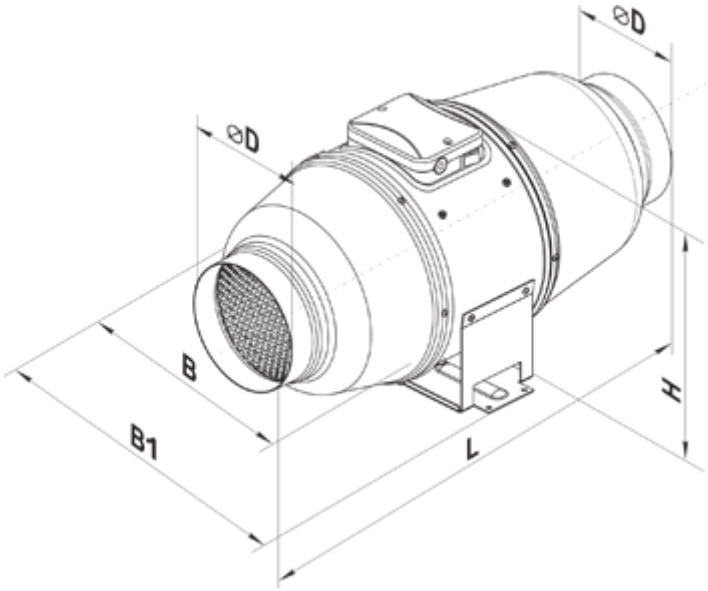
⌀D
⌀D
B
B1
L
H