TT Silent-M 160 TR1



Diagonal-Rohrventilatoren im schallgedämmten Gehäusen

- Schalldruckpegel LpA bei 3 m: 33
- Schallgedämmtes Gehäuse
- Laufradtyp: Halbaxial
- Gehäusematerial: Beschichteter Stahl
- In beliebiger Position
- Stromkabel mit Netzstecker
- Timer: Nachlaufschalter

	Maßeinheit	TT Silent-M 160 TR1	
Drehzahl	-	1	2
Stutzengröße	mm	160	
Phasen	-	1	
Minimale Versorgungsspannung	V	230	
Maximale Versorgungsspannung	V	230	
Netzfrequenz	Hz	50/60	
Nennleistung	W	45	52
Stromaufnahme	A	0.2	0.23
Maximaler Volumenstrom bei 50 Hz	m³/h	405	555
Drehzahl bei 50 Hz	-	1970	2645
Schalldruckpegel LpA bei 3 m	dB(A)	26	33
Gewicht	kg	6.2	
Maximale Fördermitteltemperatur	°C	60	
Schutzart	-	IPX4	
Motorschutzart	-	IPX4	
Material des Laufrads	-	Plastik	

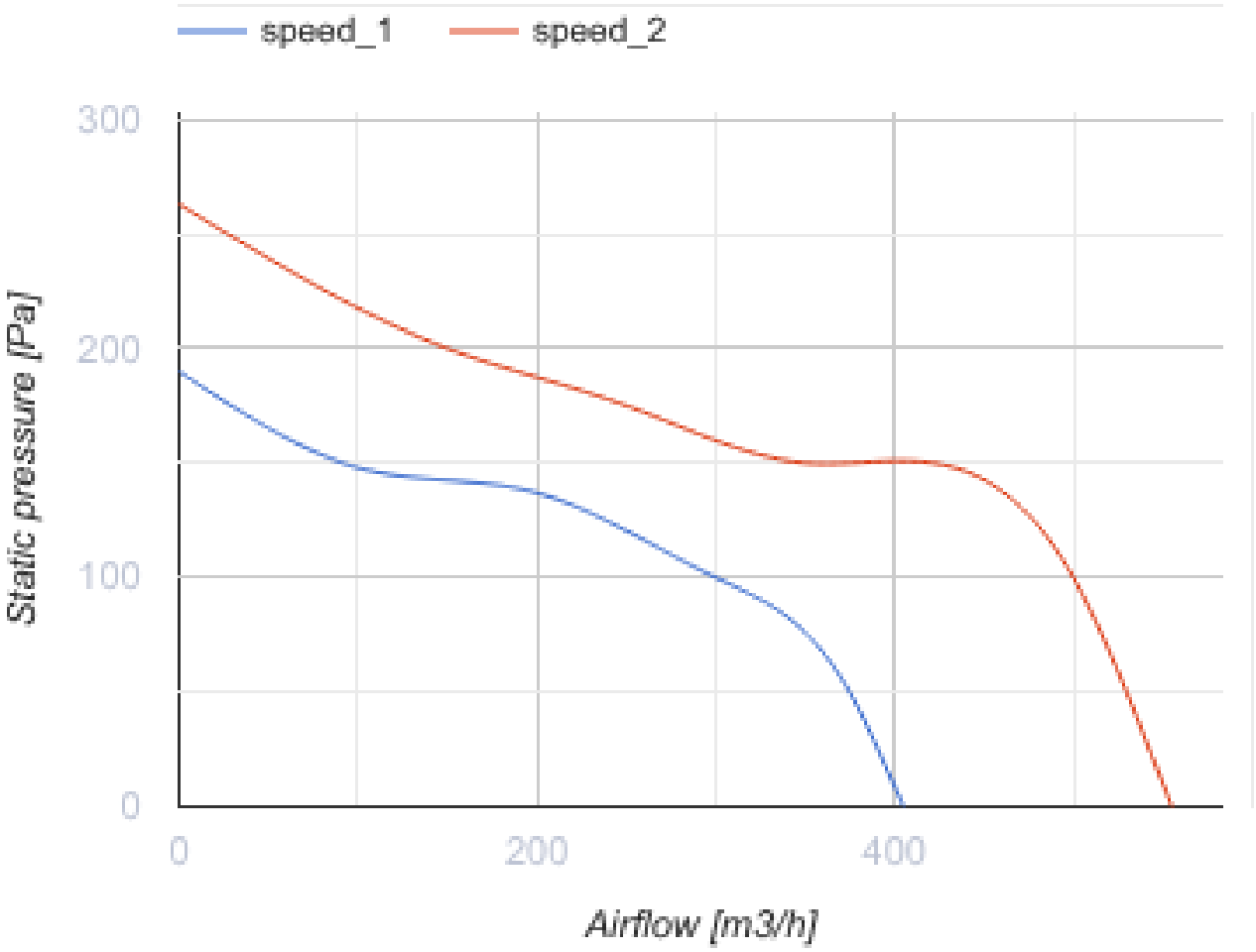
speed_1
speed_2
300
200
100
0
Static pressure [Pa]
0
200
400
Airflow [m3/h]

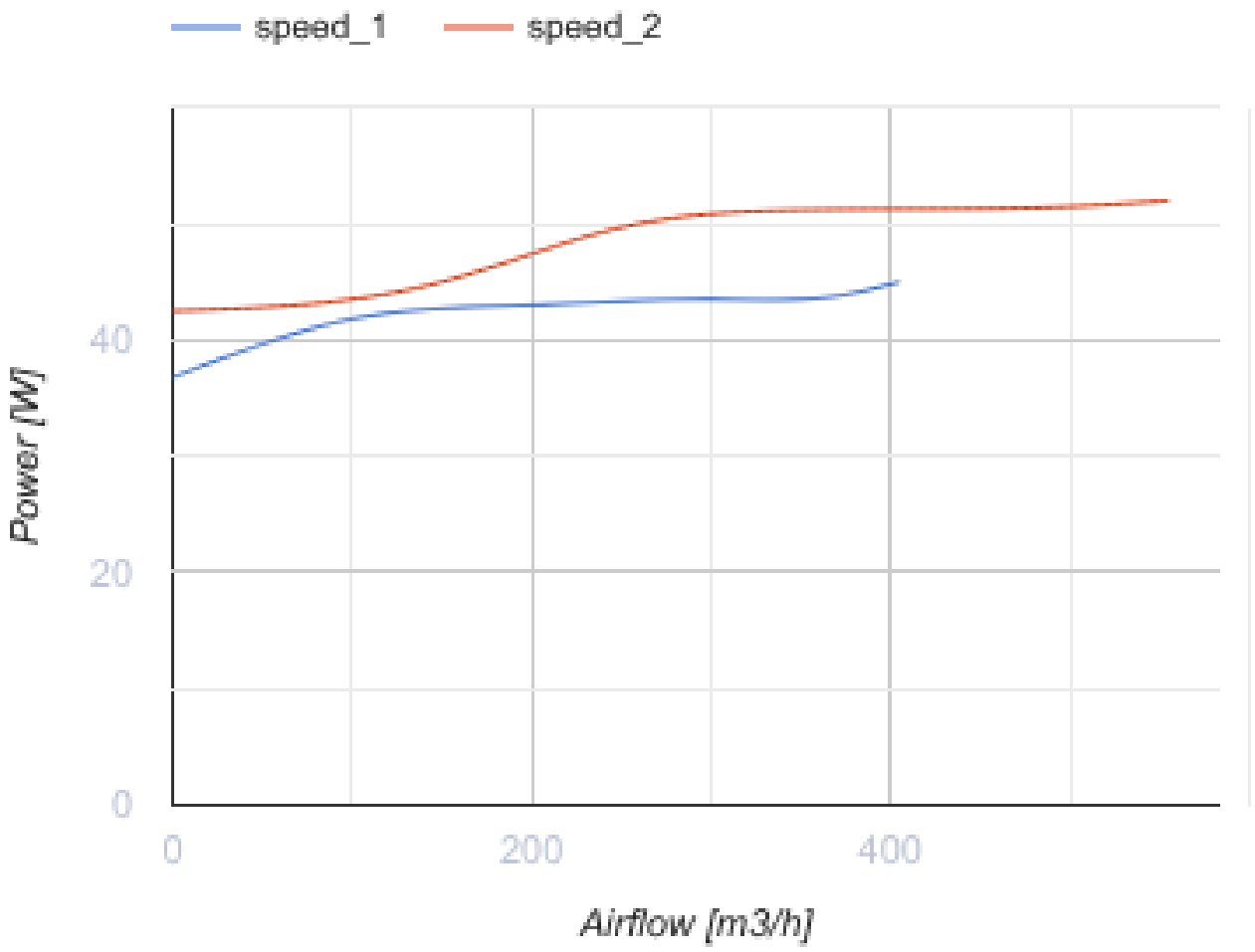

Abmessungen

ØD	B	B1	H	L	L1
157	231	273	263	580	44

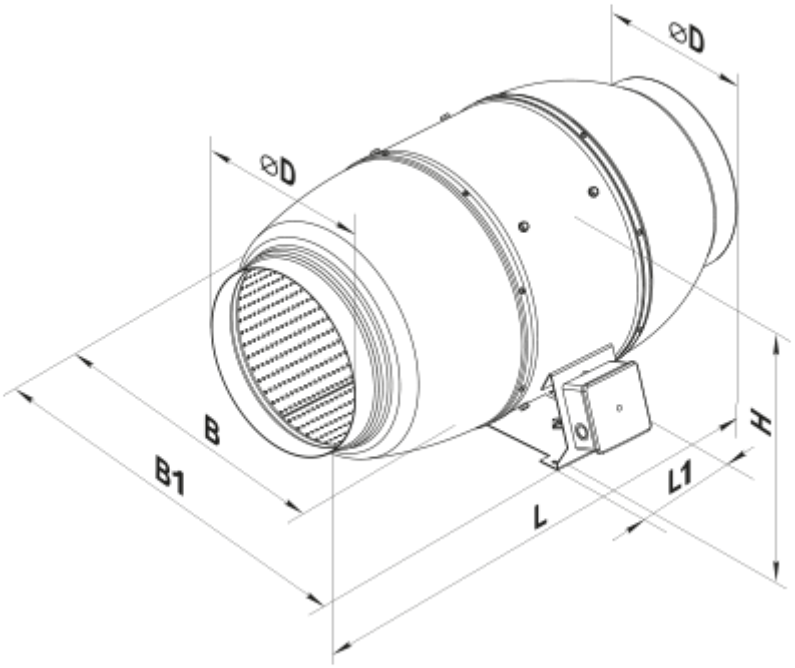
⊘D
⊘D
B
B1
L
L1
H

Ecodesign

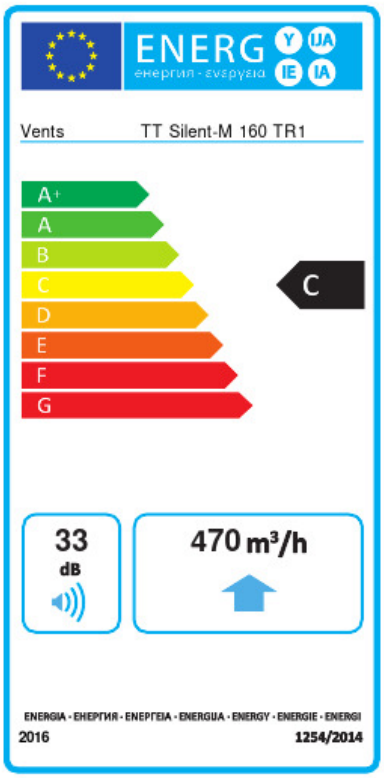

Warenzeichen	Vents					
Modell	TT Silent-M 160 TR1					
Spezifischer Energieverbrauch (SEV) (kWh/(m²/a))	Kalt		Durchschnittlich		Warm	
	-52.8	A+	-25.7	C	-10.2	E
Typ des Lüftungsgeräts	Unidirektional					
Antriebsart	Mehrstufig					
Typ des Wärmerückgewinnungssystems	Nicht vorhanden					
Maximaler Luftvolumenstrom (m³/h)	470					
Elektrische Eingangsleistung (W)	52					
Referenzvolumenstrom (m³/s)	0.091					
Referenzdruckdifferenz (Pa)	50					
Spezifische Leistungsaufnahme (SPI) (W/(m³/h))	0.137					
Steuerungstypologie	Örtliche Bedarfssteuerung					
Maximale externe Leckagerate (%)	2.7					
Schallleistungspegel (dB(A))	33					
Anlagentyp	RVU UVU					
Jährlicher Stromverbrauch (JSV) (kWh/a)	Kalt		Durchschnittlich		Warm	
	102		102		102	
Jährliche Einsparung an Heizenergie (JEH) (kWh/a)	Kalt		Durchschnittlich		Warm	
	5536		2830		1280	