TT Silent-M 200 EC

Halbradiale Rohrventilatoren im wärme- und schallisolierten Gehäuse mit einem EC-Motor

- Max. Förderleistung: 1040
- Schalldruckpegel LpA @ 3 m: 43
- Schalldämmung
- Motortyp: EC
- Laufradtyp: Mixed
- Gehäusematerial: Coated steel
- In jeder Position

	Maßeinheit	TT Silent-M 200 EC
Luftkanalgröße	mm	200
Speed	-	1
Versorgungsspannung min	V	230
Versorgungsspannung max	V	230
Frequenz der Netzversorgung	Hz	50/60
Leistung	W	123
Stromaufnahme	A	1.02
Max. Förderleistung	m^3/h	1040
Schalldruckpegel LpA @ 3 m	dB(A)	43
Gewicht	kg	8.6
Fördermitteltemperatur max	°C	55
Fördermitteltemperatur min	°C	-25
Schutzart	-	IPX4

Abmessungen

ØD	B	B1	L	H
198	293	392	558	311

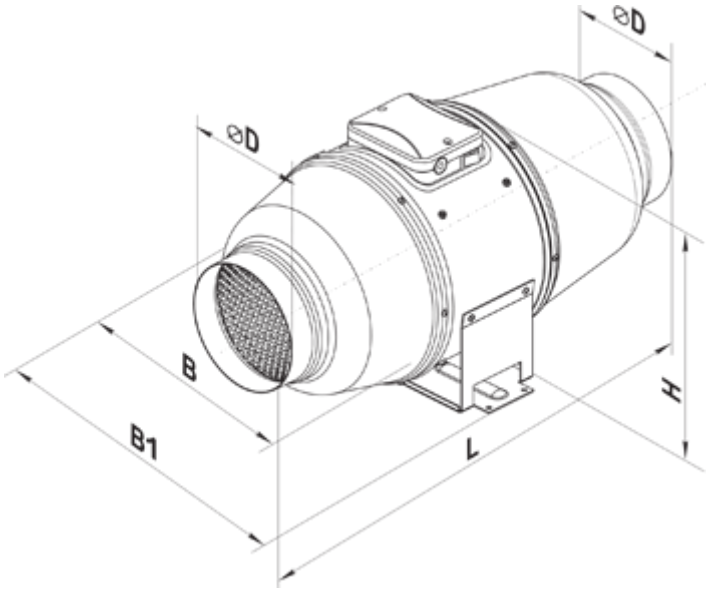
⌀D
⌀D
B
B1
L
H