TT Silent-M 200 TR1

Halbradiale Rohrventilatoren im wärme- und schallisolierten Gehäuse

- Max. Förderleistung: 1020
- Schalldruckpegel LpA @ 3 m: 36
- Schalldämmung
- Motortyp: AC
- Laufradtyp: Mixed
- Gehäusematerial: Coated steel
- In jeder Position
- Stromkabel mit Netzstecker
- Timer: Turn off timer

	Maßeinheit	TT Silent-M 200 TR1		
Luftkanalgröße	mm	200		
Speed	-	3		
Versorgungsspannung min	V	230		
Versorgungsspannung max	V	230		
Frequenz der Netzversorgung	Hz	50/60		
Leistung	W	82	100	110
Stromaufnahme	A	0.37	0.44	0.49
Max. Förderleistung	m^3/h	731	961	1020
Schalldruckpegel LpA @ 3 m	dB(A)	30	34	36
Gewicht	kg	8		
Fördermitteltemperatur max	°C	60		
Schutzart	-	IPX4		
Motorschutzart	-	IPX4		

Abmessungen

ØD	B	B1	L	H
198	293	386	550	295

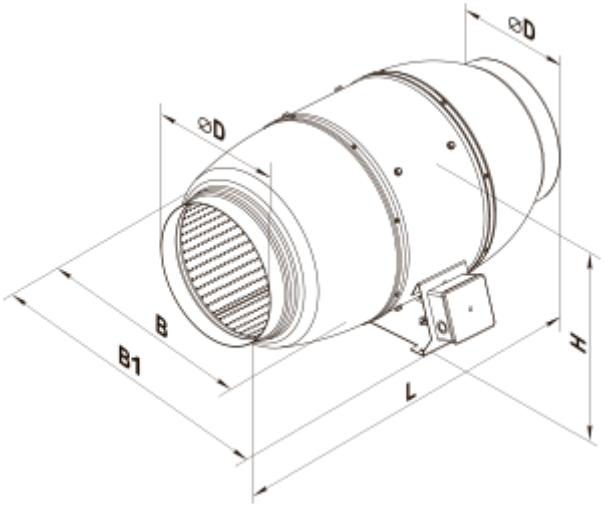
⌀D
⌀D
B
B1
L
H