TT Silent-M 200 TR1V



Diagonal-Rohrventilatoren im schallgedämmten Gehäusen

- Schalldruckpegel LpA bei 3 m: 36
- Schallgedämmtes Gehäuse
- Steuerung: Eingebauter Drehzahlregler
- Laufradtyp: Halbaxial
- Gehäusematerial: Beschichteter Stahl
- In beliebiger Position
- Stromkabel mit Netzstecker
- Timer: Nachlaufschalter

	Maßeinheit	TT Silent-M 200 TR1V		
Drehzahl	-	1	2	3
Stutzengröße	mm	200		
Phasen	-	1		
Minimale Versorgungsspannung	V	230		
Maximale Versorgungsspannung	V	230		
Netzfrequenz	Hz	50/60		
Nennleistung	W	81	98	110
Stromaufnahme	A	0.36	0.43	0.49
Maximaler Volumenstrom bei 50 Hz	m³/h	779	985	1130
Drehzahl bei 50 Hz	-	2413	2709	2837
Schalldruckpegel LpA bei 3 m	dB(A)	30	34	36
Gewicht	kg	7.9		
Maximale Fördermitteltemperatur	°C	60		
Schutzart	-	IPX4		
Motorschutzart	-	IPX4		
Material des Laufrads	-	Plastik		

Abmessungen

ØD	B	B1	H	L	L1
198	310	392	295	560	115

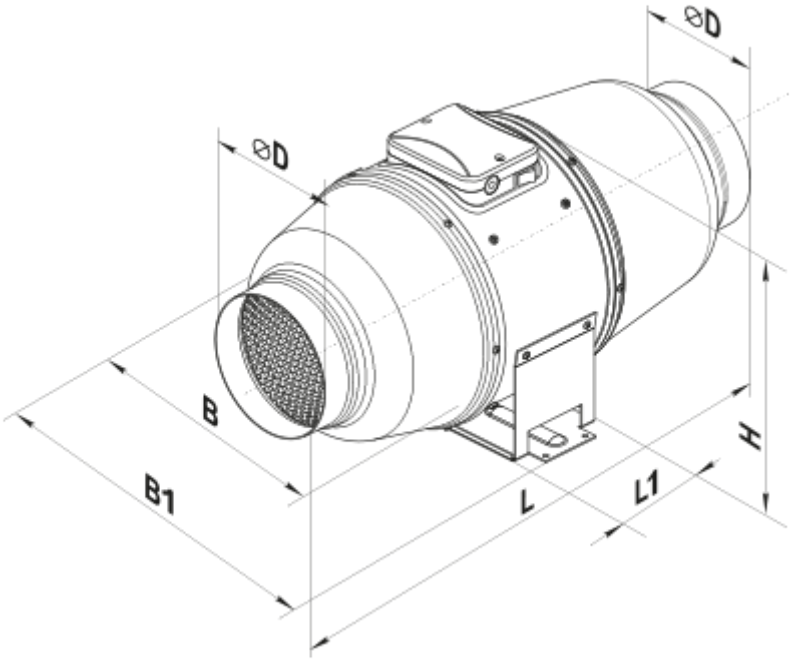

Ecodesign

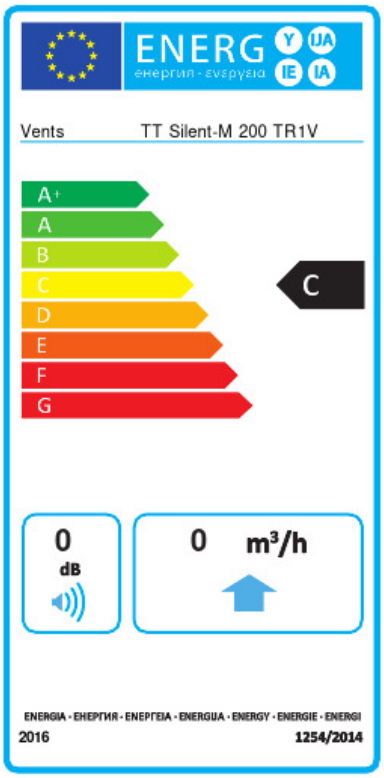

Warenzeichen	Vents					
Modell	TT Silent-M 200 TR1V					
Spezifischer Energieverbrauch (SEV) (kWh/(m²/a))	Kalt		Durchschnittlich		Warm	
	-52.8	A+	-25.7	C	-10.2	E
Typ des Lüftungsgeräts	Unidirektional					
Antriebsart	Mehrstufig					
Typ des Wärmerückgewinnungssystems	Nicht vorhanden					
Maximaler Luftvolumenstrom (m³/h)	800					
Elektrische Eingangsleistung (W)	110					
Referenzvolumenstrom (m³/s)	0.156					
Referenzdruckdifferenz (Pa)	50					
Spezifische Leistungsaufnahme (SPI) (W/(m³/h))	0.139					
Steuerungstypologie	Örtliche Bedarfssteuerung					
Maximale externe Leckagerate (%)	2.7					
Schallleistungspegel (dB(A))	33					
Anlagentyp	RVU UVU					
Jährlicher Stromverbrauch (JSV) (kWh/a)	Kalt		Durchschnittlich		Warm	
	104		104		104	
Jährliche Einsparung an Heizenergie (JEH) (kWh/a)	Kalt		Durchschnittlich		Warm	
	5536		2830		1280	