TT Silent-M 250 EC R1

Halbradiale Rohrventilatoren im wärme- und schallisolierten Gehäuse mit einem EC-Motor

- Max. Förderleistung: 1285
- Schalldruckpegel LpA @ 3 m: 42
- Schalldämmung
- Motortyp: EC
- Laufradtyp: Mixed
- Gehäusematerial: Coated steel
- In jeder Position
- Stromkabel mit Netzstecker

	Maßeinheit	TT Silent-M 250 EC R1
Luftkanalgröße	mm	250
Speed	-	1
Versorgungsspannung min	V	230
Versorgungsspannung max	V	230
Frequenz der Netzversorgung	Hz	50/60
Leistung	W	169
Stromaufnahme	A	1.38
Max. Förderleistung	m^3/h	1285
Schalldruckpegel LpA @ 3 m	dB(A)	42
Gewicht	kg	12.5
Fördermitteltemperatur max	°C	55
Fördermitteltemperatur min	°C	-25
Schutzart	-	IPX4

Abmessungen
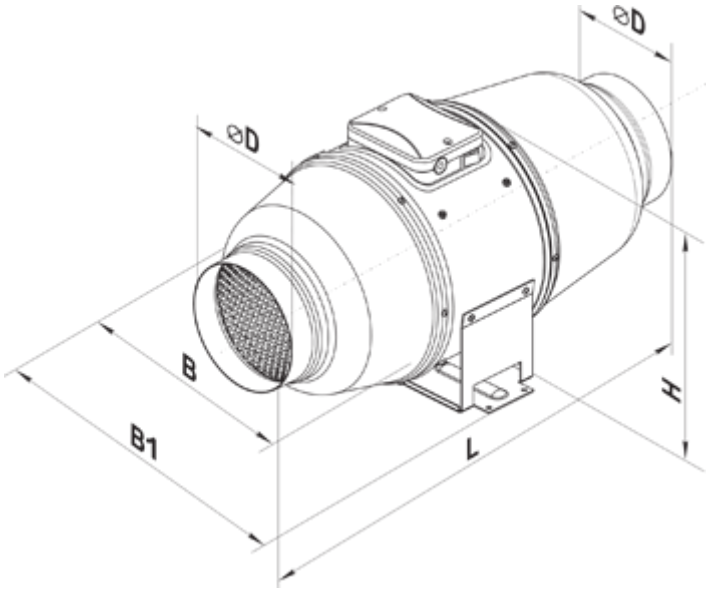
ØD	B	B1	L	H
248	358	451	664	379