TT Silent-M 250 R1V



Diagonal-Rohrventilatoren im schallgedämmten Gehäusen

- Schalldruckpegel LpA bei 3 m: 38
- Schallgedämmtes Gehäuse
- Steuerung: Eingebauter Drehzahlregler
- Laufradtyp: Halbaxial
- Gehäusematerial: Beschichteter Stahl
- In beliebiger Position
- Stromkabel mit Netzstecker

	Maßeinheit	TT Silent-M 250 R1V	
Drehzahl	-	1	2
Stutzengröße	mm	250	
Phasen	-	1	
Minimale Versorgungsspannung	V	230	
Maximale Versorgungsspannung	V	230	
Netzfrequenz	Hz	50/60	
Nennleistung	W	125	177
Stromaufnahme	A	0.54	0.79
Maximaler Volumenstrom bei 50 Hz	m³/h	1110	1400
Drehzahl bei 50 Hz	-	1955	2440
Schalldruckpegel LpA bei 3 m	dB(A)	34	38
Gewicht	kg	14.7	
Maximale Fördermitteltemperatur	°C	60	
Schutzart	-	IPX4	
Motorschutzart	-	IPX4	
Material des Laufrads	-	Plastik	

Abmessungen

ØD	B	B1	H	L	L1
248	370	445	360	665	130

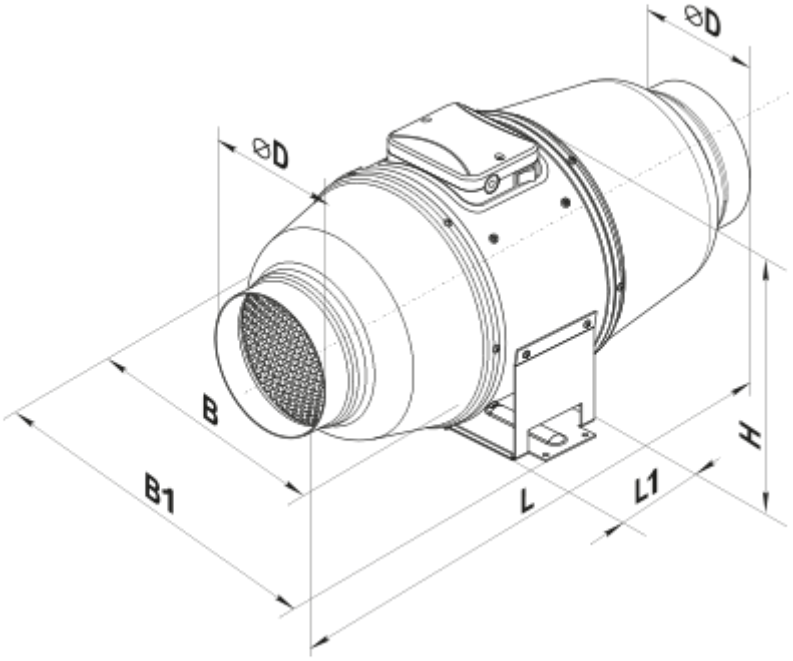

Zubehör

Für runde Kanäle

Produktname	Foto	Beschreibung
SRF 250/600		Schalldämpfer aus Aluminiumlegierung, gefüllt mit nicht brennbarem schallabsorbierendem Material
SRF 250/900		Schalldämpfer aus Aluminiumlegierung, gefüllt mit nicht brennbarem schallabsorbierendem Material
SRF 250/2000		Schalldämpfer aus Aluminiumlegierung, gefüllt mit nicht brennbarem schallabsorbierendem Material
SRP 250/500		Schalldämpfer mit einem internen flexiblen Lüftungsrohr aus mikroperforierter Aluminiumfolie, die mit Polyesterfolie laminiert ist
SRP 250/600		Schalldämpfer mit einem internen flexiblen Lüftungsrohr aus mikroperforierter Aluminiumfolie, die mit Polyesterfolie laminiert ist
SRP 250/750		Schalldämpfer mit einem internen flexiblen Lüftungsrohr aus mikroperforierter Aluminiumfolie, die mit Polyesterfolie laminiert ist
SRP 250/900		Schalldämpfer mit einem internen flexiblen Lüftungsrohr aus mikroperforierter Aluminiumfolie, die mit Polyesterfolie laminiert ist

SRP 250/1200		Schalldämpfer mit einem internen flexiblen Lüftungsrohr aus mikroperforierter Aluminiumfolie, die mit Polyesterfolie laminiert ist
SRP 250/1500		Schalldämpfer mit einem internen flexiblen Lüftungsrohr aus mikroperforierter Aluminiumfolie, die mit Polyesterfolie laminiert ist
SRP 250/2000		Schalldämpfer mit einem internen flexiblen Lüftungsrohr aus mikroperforierter Aluminiumfolie, die mit Polyesterfolie laminiert ist

Für runde Kanäle

Produktname	Foto	Beschreibung
FB 250		Panelfilter mit einem runden Querschnitt
FBK 250-4		Taschenfilter mit einem runden Querschnitt
FBK 250-5	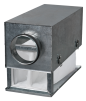	Taschenfilter mit einem runden Querschnitt
FBK 250-7		Taschenfilter mit einem runden Querschnitt

Für runde Kanäle

Produktname	Foto	Beschreibung
KOM 250		Rückschlagklappe mit federbelasteten Platten zur Absperrung des Luftstroms in runden Lüftungsrohren
KOMu 250		Rückschlagklappe mit federbelasteten Platten zur Absperrung des Luftstroms in runden Lüftungsrohren
KOM1 250		Selbsttätige Rückschlagklappe zur Absperrung des Luftstroms in runden Lüftungsrohren
KR 250		Luftklappen zur Regelung des Luftstroms in runden Lüftungsrohren
KRV 250		Luftklappen zur automatischen Luftstromregelung in runden Lüftungsrohren

Für runde Kanäle

Produktname	Foto	Beschreibung

VVGF 250		Flexible Anti-Vibrations-Verbinder mit Flanschen für Rundrohre

Wasser-Heizelemente

Produktname	Foto	Beschreibung
NKV 250-2		Rohr-Warmwasser-Heizregister zur Heizung der Zuluft oder Luftvorwärmer für Lüftungsanlagen mit einem runden Querschnitt
NKV 250-4		Rohr-Warmwasser-Heizregister zur Heizung der Zuluft oder Luftvorwärmer für Lüftungsanlagen mit einem runden Querschnitt

Elektrische Heizelemente

Produktname	Foto	Beschreibung
NK 250-1,2-1		Rohr-Elektro-Heizregister mit einem runden Querschnitt
NK 250-2,0-1		Rohr-Elektro-Heizregister mit einem runden Querschnitt
NK 250-2,4-1		Rohr-Elektro-Heizregister mit einem runden Querschnitt
NK 250-3,0-1		Rohr-Elektro-Heizregister mit einem runden Querschnitt
NK 250-3,6-3		Rohr-Elektro-Heizregister mit einem runden Querschnitt
NK 250-6,0-3		Rohr-Elektro-Heizregister mit einem runden Querschnitt
NK 250-9,0-3		Rohr-Elektro-Heizregister mit einem runden Querschnitt

Ecodesign

Warenzeichen	Vents
Modell	TT Silent-M 250 R1V
Antriebsart	Externer MSD oder VSD
Typ des Wärmerückgewinnungssystems	Nicht vorhanden
Statischer Druck bei Nennvolumenstrom (Pa)	0
Maximale externe Leckagerate (%)	0
Statische Effizienz (%)	0
Schallleistungspegel (dB(A))	0
Effektive Eingangsleistung (kW)	0
Anlagentyp	NRVU UVU