TT Silent-M 250 TR1



Diagonal-Rohrventilatoren im schallgedämmten Gehäusen

- Schalldruckpegel LpA bei 3 m: 38
- Schallgedämmtes Gehäuse
- Laufradtyp: Halbaxial
- Gehäusematerial: Beschichteter Stahl
- In beliebiger Position
- Stromkabel mit Netzstecker
- Timer: Nachlaufschalter

	Maßeinheit	TT Silent-M 250 TR1	
Drehzahl	-	1	2
Stutzengröße	mm	250	
Phasen	-	1	
Minimale Versorgungsspannung	V	230	
Maximale Versorgungsspannung	V	230	
Netzfrequenz	Hz	50/60	
Nennleistung	W	125	177
Stromaufnahme	A	0.54	0.79
Maximaler Volumenstrom bei 50 Hz	m³/h	1110	1400
Drehzahl bei 50 Hz	-	1955	2440
Schalldruckpegel LpA bei 3 m	dB(A)	34	38
Gewicht	kg	14.7	
Maximale Fördermitteltemperatur	°C	60	
Schutzart	-	IPX4	
Motorschutzart	-	IPX4	
Material des Laufrads	-	Plastik	

Abmessungen

ØD	B	B1	H	L	L1
248	370	445	360	665	130

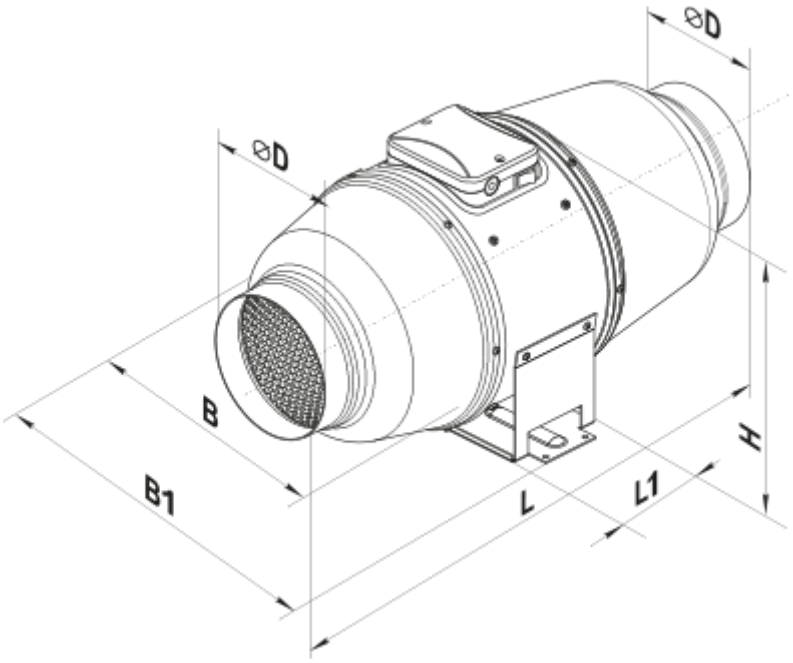

Ecodesign

Warenzeichen	Vents
Modell	TT Silent-M 250 TR1
Antriebsart	Externer MSD oder VSD
Typ des Wärmerückgewinnungssystems	Nicht vorhanden
Statischer Druck bei Nennvolumenstrom (Pa)	0
Maximale externe Leckagerate (%)	0
Statische Effizienz (%)	0
Anlagentyp	NRVU UVU
Schallleistungspegel (dB(A))	0
Effektive Eingangsleistung (kW)	0