TT Silent-M 315 EC P

Halbradiale Rohrventilatoren im wärme- und schallisolierten Gehäuse mit einem EC-Motor

- Max. Förderleistung: 1970
- Schalldruckpegel LpA @ 3 m: 46
- Schalldämmung
- Motortyp: EC
- Steuerung: Built-in speed controller
- Laufradtyp: Mixed
- Gehäusematerial: Coated steel
- In jeder Position
- Stromkabel mit Netzstecker

	Maßeinheit	TT Silent-M 315 EC P
Luftkanalgröße	mm	315
Speed	-	1
Versorgungsspannung min	V	230
Versorgungsspannung max	V	230
Frequenz der Netzversorgung	Hz	50/60
Leistung	W	284
Stromaufnahme	A	1.25
Max. Förderleistung	m^3/h	1970
Schalldruckpegel LpA @ 3 m	dB(A)	46
Gewicht	kg	19.8
Fördermitteltemperatur max	°C	55
Fördermitteltemperatur min	°C	-25
Schutzart	-	IPX4

Abmessungen

ØD	B	B1	L	H
313	432	527	782	455

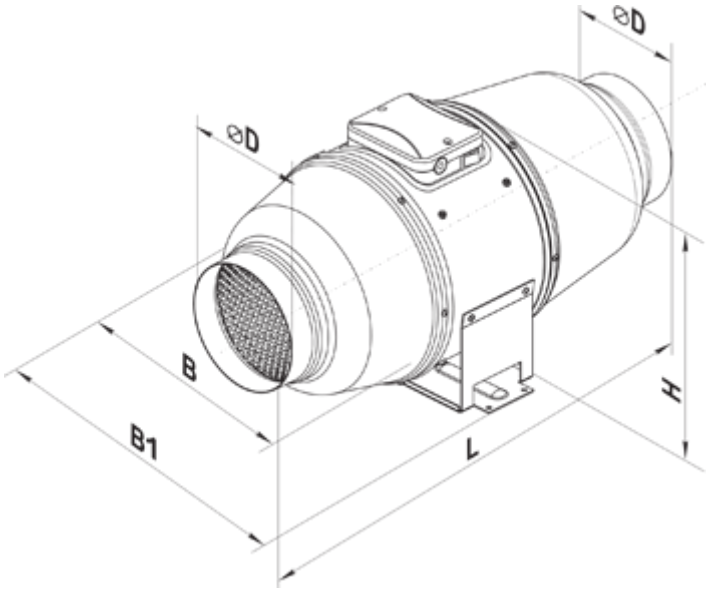
⌀D
⌀D
B
B1
L
H