TT Silent-M 315 T



Diagonal-Rohrventilatoren im schallgedämmten Gehäusen

- Schalldruckpegel LpA bei 3 m: 40
- Schallgedämmtes Gehäuse
- Laufradtyp: Halbaxial
- Gehäusematerial: Beschichteter Stahl
- In beliebiger Position
- Timer: Nachlaufschalter

	Maßeinheit	TT Silent-M 315 T	
Drehzahl	-	1	2
Stutzengröße	mm	315	
Phasen	-	1	
Minimale Versorgungsspannung	V	230	
Maximale Versorgungsspannung	V	230	
Netzfrequenz	Hz	50/60	
Nennleistung	W	230	320
Stromaufnahme	A	1	1.42
Maximaler Volumenstrom bei 50 Hz	m³/h	1570	2050
Drehzahl bei 50 Hz	-	1890	2430
Schalldruckpegel LpA bei 3 m	dB(A)	36	40
Gewicht	kg	29.6	
Maximale Fördermitteltemperatur	°C	60	
Schutzart	-	IPX4	
Motorschutzart	-	IPX4	
Material des Laufrads	-	Plastik	

Abmessungen

ØD	B	B1	H	L	L1
313	450	526	434	785	180

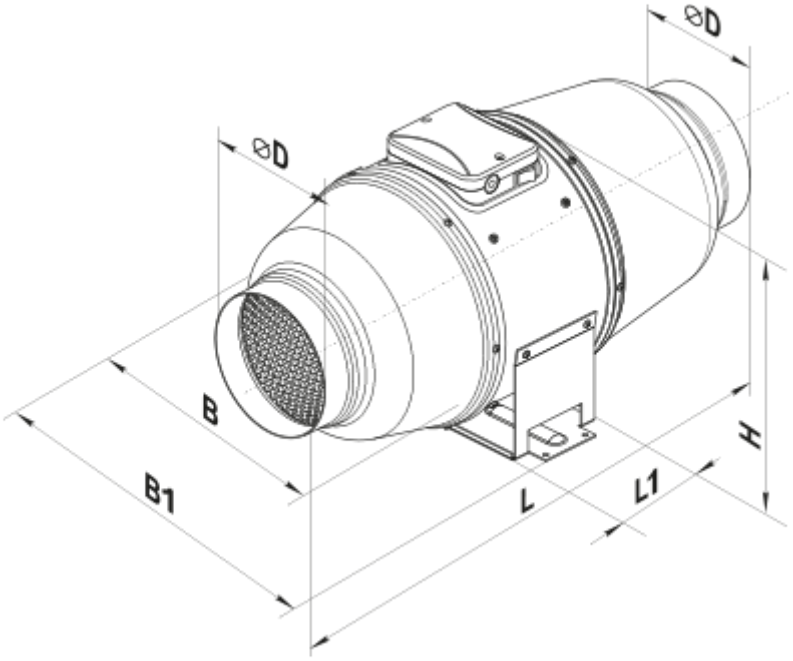

Zubehör

Für runde Kanäle

Produktname	Foto	Beschreibung
SR 315/1200		Schalldämpfer aus verzinktem Stahl, gefüllt mit nicht brennbarem schallabsorbierendem Material
SRF 315/900		Schalldämpfer aus Aluminiumlegierung, gefüllt mit nicht brennbarem schallabsorbierendem Material
SRF 315/2000		Schalldämpfer aus Aluminiumlegierung, gefüllt mit nicht brennbarem schallabsorbierendem Material
SRP 315/500		Schalldämpfer mit einem internen flexiblen Lüftungsrohr aus mikroperforierter Aluminiumfolie, die mit Polyesterfolie laminiert ist
SRP 315/600		Schalldämpfer mit einem internen flexiblen Lüftungsrohr aus mikroperforierter Aluminiumfolie, die mit Polyesterfolie laminiert ist
SRP 315/750		Schalldämpfer mit einem internen flexiblen Lüftungsrohr aus mikroperforierter Aluminiumfolie, die mit Polyesterfolie laminiert ist
SRP 315/900		Schalldämpfer mit einem internen flexiblen Lüftungsrohr aus mikroperforierter Aluminiumfolie, die mit Polyesterfolie laminiert ist

SRP 315/1200		Schalldämpfer mit einem internen flexiblen Lüftungsrohr aus mikroperforierter Aluminiumfolie, die mit Polyesterfolie laminiert ist
SRP 315/1500		Schalldämpfer mit einem internen flexiblen Lüftungsrohr aus mikroperforierter Aluminiumfolie, die mit Polyesterfolie laminiert ist
SRP 315/2000		Schalldämpfer mit einem internen flexiblen Lüftungsrohr aus mikroperforierter Aluminiumfolie, die mit Polyesterfolie laminiert ist

Für runde Kanäle

Produktname	Foto	Beschreibung
FB 315		Panelfilter mit einem runden Querschnitt
FBK 315-4	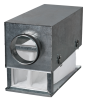	Taschenfilter mit einem runden Querschnitt
FBK 315-5	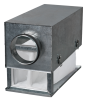	Taschenfilter mit einem runden Querschnitt
FBK 315-7		Taschenfilter mit einem runden Querschnitt

Für runde Kanäle

Produktname	Foto	Beschreibung
KOM 315		Rückschlagklappe mit federbelasteten Platten zur Absperrung des Luftstroms in runden Lüftungsrohren
KOMu 315		Rückschlagklappe mit federbelasteten Platten zur Absperrung des Luftstroms in runden Lüftungsrohren
KOM1 315		Selbsttätige Rückschlagklappe zur Absperrung des Luftstroms in runden Lüftungsrohren
KR 315		Luftklappen zur Regelung des Luftstroms in runden Lüftungsrohren
KRV 315		Luftklappen zur automatischen Luftstromregelung in runden Lüftungsrohren

Wasser-Heizelemente

Produktname	Foto	Beschreibung

NKV 315-2		Rohr-Warmwasser-Heizregister zur Heizung der Zuluft oder Luftvorwärmer für Lüftungsanlagen mit einem runden Querschnitt
NKV 315-4		Rohr-Warmwasser-Heizregister zur Heizung der Zuluft oder Luftvorwärmer für Lüftungsanlagen mit einem runden Querschnitt

Elektrische Heizelemente

Produktname	Foto	Beschreibung
NK 315-1,2-1		Rohr-Elektro-Heizregister mit einem runden Querschnitt
NK 315-2,0-1		Rohr-Elektro-Heizregister mit einem runden Querschnitt
NK 315-2,4-1		Rohr-Elektro-Heizregister mit einem runden Querschnitt
NK 315-3,6-3		Rohr-Elektro-Heizregister mit einem runden Querschnitt
NK 315-6,0-3		Rohr-Elektro-Heizregister mit einem runden Querschnitt
NK 315-9,0-3		Rohr-Elektro-Heizregister mit einem runden Querschnitt

Ecodesign

Warenzeichen	Vents
Modell	TT Silent-M 315 T
Antriebsart	Externer MSD oder VSD
Typ des Wärmerückgewinnungssystems	Nicht vorhanden
Statischer Druck bei Nennvolumenstrom (Pa)	327
Maximale externe Leckagerate (%)	2.7
Statische Effizienz (%)	32.5
Anlagentyp	NRVU UVU
Effektive Eingangsleistung (kW)	0.317
Schallleistungspegel (dB(A))	58