TT Silent-M 315 TR1V



Diagonal-Rohrventilatoren im schallgedämmten Gehäusen

- Schalldruckpegel LpA bei 3 m: 40
- Schallgedämmtes Gehäuse
- Steuerung: Eingebauter Drehzahlregler
- Laufradtyp: Halbaxial
- Gehäusematerial: Beschichteter Stahl
- In beliebiger Position
- Stromkabel mit Netzstecker
- Timer: Nachlaufschalter

	Maßeinheit	TT Silent-M 315 TR1V	
Drehzahl	-	1	2
Stutzengröße	mm	315	
Phasen	-	1	
Minimale Versorgungsspannung	V	230	
Maximale Versorgungsspannung	V	230	
Netzfrequenz	Hz	50/60	
Nennleistung	W	230	320
Stromaufnahme	A	1	1.42
Maximaler Volumenstrom bei 50 Hz	m³/h	1570	2050
Drehzahl bei 50 Hz	-	1890	2430
Schalldruckpegel LpA bei 3 m	dB(A)	36	40
Gewicht	kg	29.6	
Maximale Fördermitteltemperatur	°C	60	
Schutzart	-	IPX4	
Motorschutzart	-	IPX4	
Material des Laufrads	-	Plastik	

Abmessungen

ØD	B	B1	H	L	L1
313	450	526	434	785	180

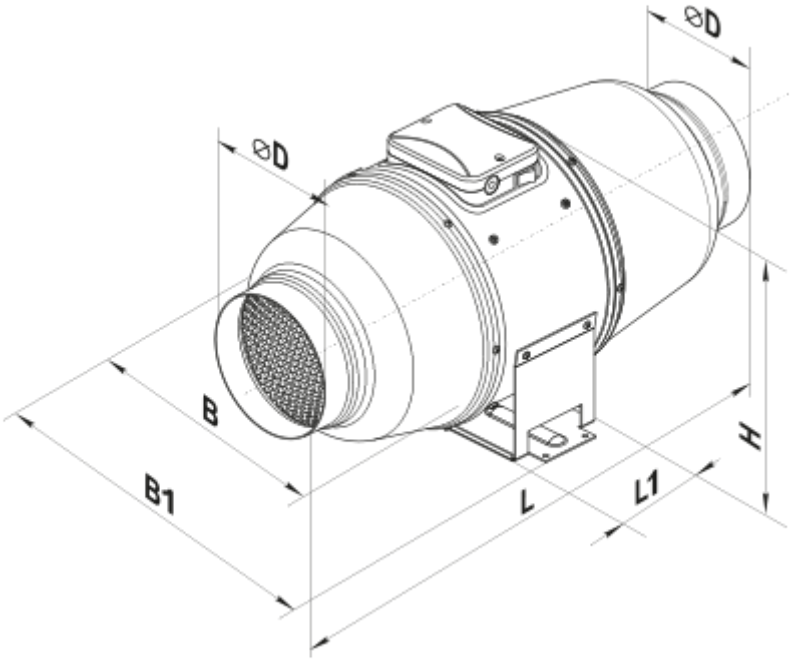

Ecodesign

Warenzeichen	Vents
Modell	TT Silent-M 315 TR1V
Antriebsart	Externer MSD oder VSD
Typ des Wärmerückgewinnungssystems	Nicht vorhanden
Statischer Druck bei Nennvolumenstrom (Pa)	327
Maximale externe Leckagerate (%)	2.7
Statische Effizienz (%)	32.5
Anlagentyp	NRVU UVU
Schallleistungspegel (dB(A))	58
Effektive Eingangsleistung (kW)	0.317