TwinFresh Comfo RA1-85-2 V.3

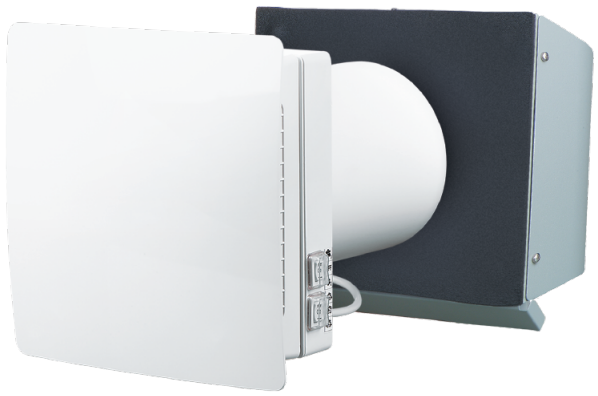

Kleinraum-HRV-Gerät mit Keramik-Wärmetauscher und Fernbedienung mit einer Förderleistung von 85 m³/h

• Volumenstrom im Wärmerückgewinnungsmodus: 43
• Schalldruckpegel LpA bei 3 m: 34
• Schalldruckpegel LpA bei 1 m: 44
• Wärmetauschertyp: Regenerativ
• Material des Wärmetauschers: Keramik
• Filter: G3 (G4 F7 optional)
• Schallgedämmtes Gehäuse
• Steuerung: Fernbedienung
• Gehäusematerial: Kunststoff
• Feuchtigkeitssensor: Eingebaut

	Maßeinheit	TwinFresh Comfo RA1-85-2 V.3		
Phasen	-	1		
Maximale Versorgungsspannung	V	240		
Minimale Versorgungsspannung	V	100		
Netzfrequenz	Hz	50/60		
Nennleistung	W	4.74	6.56	9.65
Stromaufnahme	A	0.034	0.050	0.071
Volumenstrom im Lüftungsmodus	m³/h	36	59	85
Volumenstrom im Wärmerückgewinnungsmodus	m³/h	18	30	43
Drehzahl bei 50 Hz	-	1000	1500	2045
Schalldruckpegel LpA bei 3 m	dB(A)	19	25	34
Schalldruckpegel LpA bei 1 m	dB(A)	29	35	44
Maximale Effizienz der Wärmerückgewinnung	%	90		
Wärmetauschertyp	-	Regenerativ		
Material des Wärmetauschers	-	Keramik		
Filter	-	G3 (G4 F7 optional)		
Maximale Fördermitteltemperatur	°C	40		
Minimale Fördermitteltemperatur	°C	-20		
Minimale Lufttemperatur der Umgebung	°C	1		
Maximale Lufttemperatur der Umgebung	°C	40		
Schutzart	-	IP24		

Maximale Luftfeuchtigkeit der Umgebung	%	65
Minimale Wandstärke	mm	120
Maximale Wandstärke	mm	300

Abmessungen

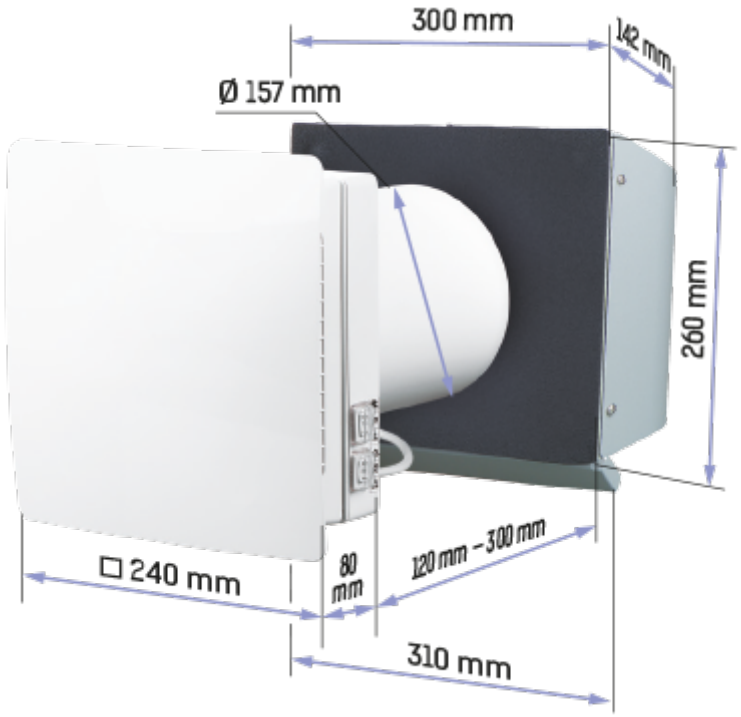

Zubehör

Metallrohre

Produktname	Foto	Beschreibung
MVMO 150 bV1s An		Einreihige Metallgitter mit Flansch und schrägen Lamellen, Flansch optional

Außenlüftungshaube

Produktname	Foto	Beschreibung
EH-2 chrome 160		Lüftungshaube für dünne Wände
EH-2 grey 160		Lüftungshaube für dünne Wände

Sonstiges Zubehör

Produktname	Foto	Beschreibung
EH-13 chrome 160		Lüftungshaube für kalte Klimazonen
EH-13 white 160		Lüftungshaube für kalte Klimazonen
RC TwinFresh Comfo R-50		Fernsteuerung
SFC 150x50 F7		Filter
SFC 150x50 G4		Filter
TwinFresh R-50		Bausatz für Vormontage
TwinFresh Comfo RA1-50 V.3 completion kit		Fertigstellungssatz (für das Modell TwinFresh Comfo RA1-50 V.3)

Kunststoff

Produktname	Foto	Beschreibung
EH-14 beige 160		Kunststoff- Lüftungshaube
EH-14 black 160		Kunststoff- Lüftungshaube
EH-14 brown 160		Kunststoff- Lüftungshaube
EH-14 chrome 160		Kunststoff- Lüftungshaube
EH-14 grey 160		Kunststoff- Lüftungshaube
EH-14 terracotta 160		Kunststoff- Lüftungshaube
EH-14 white 160		Kunststoff- Lüftungshaube

EH-17 beige 160		Kunststoff- Lüftungshaube
EH-17 black 160		Kunststoff- Lüftungshaube
EH-17 brown 160		Kunststoff- Lüftungshaube
EH-17 grey 160		Kunststoff- Lüftungshaube
EH-17 terracotta 160		Kunststoff- Lüftungshaube
EH-17 white 160		Kunststoff- Lüftungshaube
MVVM 162 05		Außenlüftungshaube

Rundrohren

Produktname	Foto	Beschreibung
3810		Wandmontage
3805		Wandmontage