Uni ERV R A21

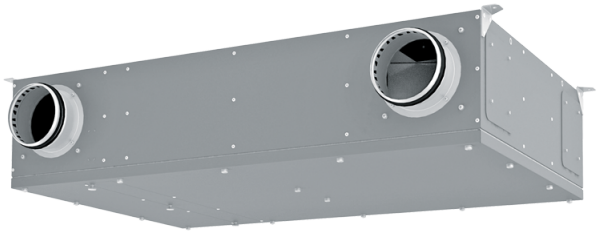

Hybride dezentrale universell einsetzbare Lüftungsanlage für Einraumwohnungen mit einer Förderleistung bis 160 m³/h

- Schalldruckpegel LpA bei 3 m: 33
- Schalldruckpegel LpA bei 1 m: 42
- Zuluftfilter: ePM1 70% / F7 (G4 option)
- Abluftfilter: Coarse 90% / G4
- Schallgedämmtes Gehäuse
- Enthalpiewärmetauscher
- Bypass: Automatisch
- BMS-Protokoll: Modbus
- Steuerung: Smartphone
- Gehäusematerial: Verzinkter Stahl
- Feuchtigkeitssensor: Optional
- CO2-Sensor: Optional
- PM2,5-Sensor: Optional
- Temperatursensor: Eingebaut

	Maßeinheit	Uni ERV R A21		
Stutzengröße	mm	125		
Phasen	-	1		
Minimale Versorgungsspannung	V	230		
Maximale Versorgungsspannung	V	230		
Netzfrequenz	Hz	50/60		
Nennleistung	W	58		
Stromaufnahme	A	0.5		
Maximaler Volumenstrom bei 50 Hz	m³/h	60	90	160
Drehzahl bei 50 Hz	-	2800		
Schalldruckpegel LpA bei 3 m	dB(A)	33		
Schalldruckpegel LpA bei 1 m	dB(A)	42		
Maximale Effizienz der Wärmerückgewinnung	%	89		
Gewicht	kg	31		
Zuluftfilter	-	ePM1 70% / F7 (G4 option)		
Abluftfilter	-	Coarse 90% / G4		
Maximale Fördermitteltemperatur	°C	40		
Minimale Fördermitteltemperatur	°C	-25		
Minimale Wandstärke	mm	70		
Maximale Wandstärke	mm	2000		

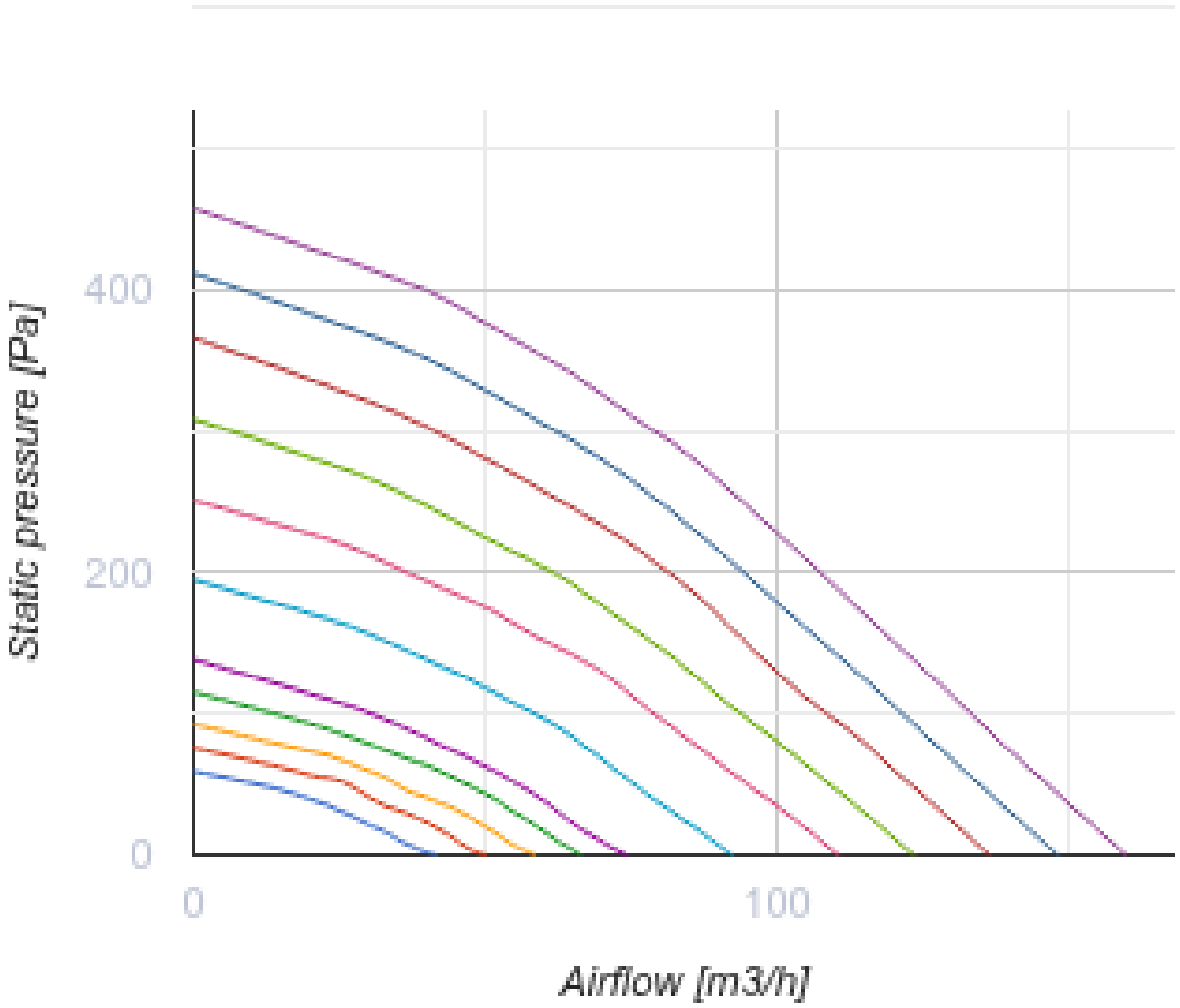
Static pressure [Pa]
400
200
0
0
100
Airflow [m3/h]

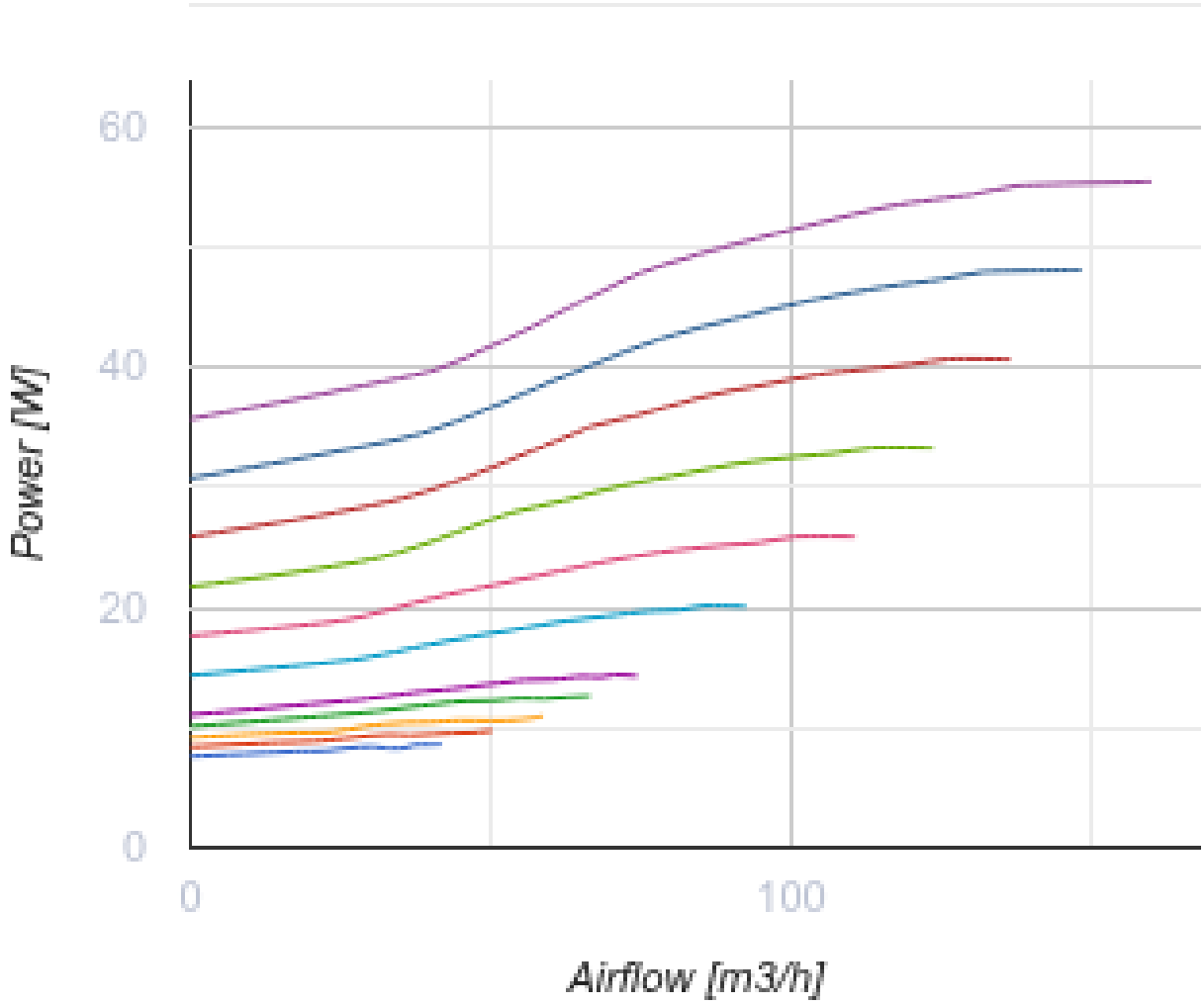

Abmessungen

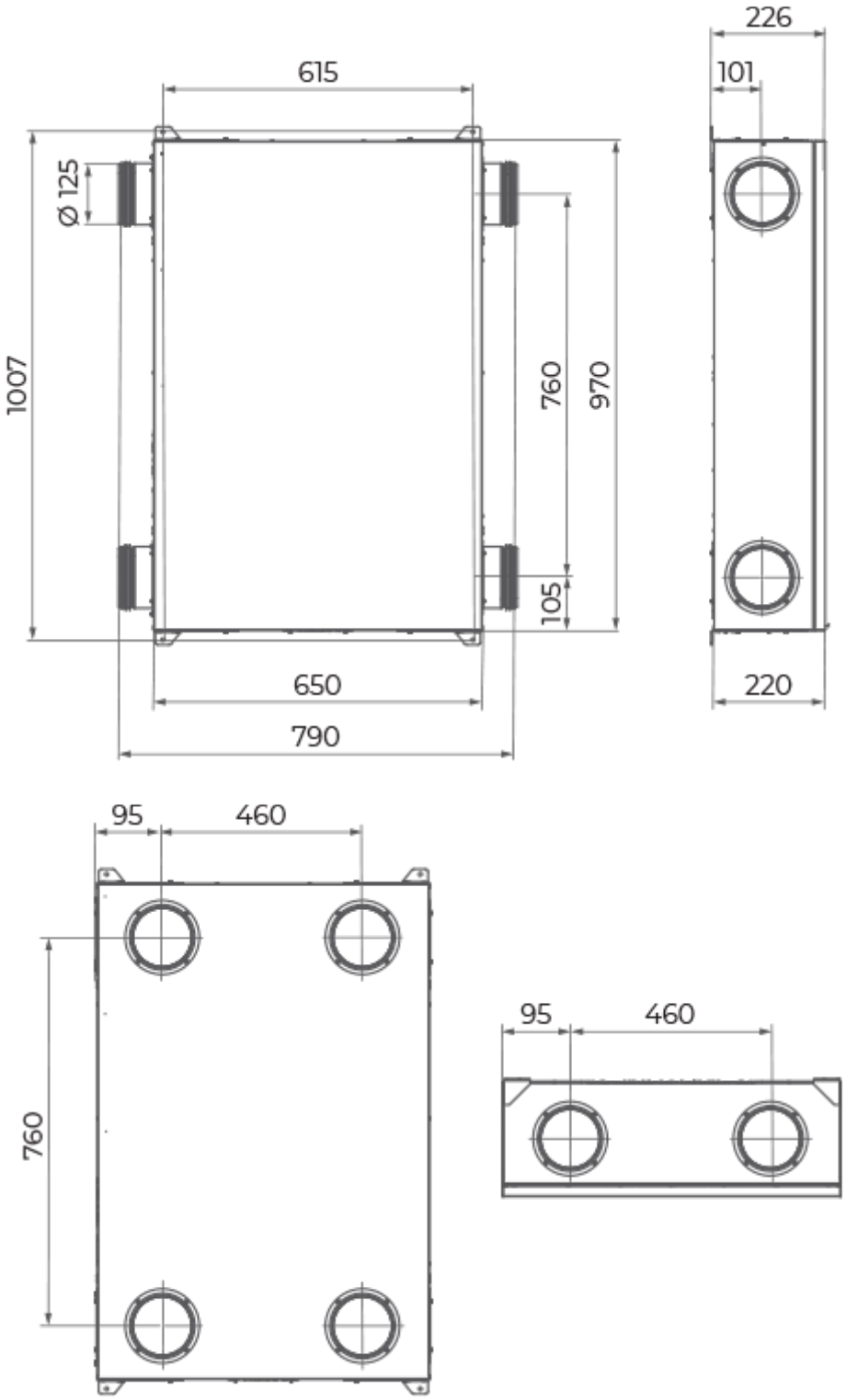

Zubehör

Bedienfelder

Produktname	Foto	Beschreibung
A25		Touch-Bedienfeld zur Steuerung von Industrie- und Kleinraumlüftungsanlagen

A22		Bedienfelder zur Steuerung von Industrie- und Kleinraumlüftungsanlagen
A22 WiFi		Bedienfelder zur Steuerung von Industrie- und Kleinraumlüftungsanlagen

Sensoren

Produktname	Foto	Beschreibung
HV2		Feuchtigkeitssensor
CO2-1		CO2 Sensor
CO2-2		CO2 Sensor
HR-S		Elektromechanischer Hygrostat
DPWC11200		Feuchtesensor
CO2-3		CO2 Sensor

VOC sensoren

Produktname	Foto	Beschreibung
DPWQ30600		VOC sensor

CO2 Sensoren

Produktname	Foto	Beschreibung
DPWQ40200		CO2 Sensor

Elektrische Heizelemente

Produktname	Foto	Beschreibung
NKD 125-0,6-1 A21 V.2		Rohrheizregister mit Außensteuerung zur Nachheizung der Zuluft

NKD 125-0,8-1 A21 V.2		Rohrheizregister mit Außensteuerung zur Nachheizung der Zuluft
NKD 125-1,2-1 A21 V.2		Rohrheizregister mit Außensteuerung zur Nachheizung der Zuluft

Sonstiges Zubehör

Produktname	Foto	Beschreibung
SF 233x175x22 G4		Panel filter G4
SF 233x175x22 F7		Panelfilter F7