Uni L A14

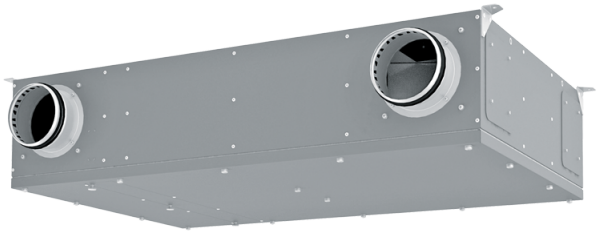

Hybride dezentrale universell einsetzbare Lüftungsanlage für Einraumwohnungen mit einer Förderleistung bis 160 m³/h

- Schalldruckpegel LpA bei 3 m: 33
- Schalldruckpegel LpA bei 1 m: 42
- Zuluftfilter: ePM1 70% / F7 (G4 option)
- Abluftfilter: Coarse 90% / G4
- Schallgedämmtes Gehäuse
- Bypass: Automatisch
- BMS-Protokoll: Modbus
- Steuerung: Smartphone
- Gehäusematerial: Verzinkter Stahl
- Feuchtigkeitssensor: Optional
- CO2-Sensor: Optional
- PM2,5-Sensor: Optional
- Temperatursensor: Eingebaut

	Maßeinheit	Uni L A14		
Stutzengröße	mm	125		
Phasen	-	1		
Maximale Versorgungsspannung	V	230		
Minimale Versorgungsspannung	V	230		
Netzfrequenz	Hz	50/60		
Nennleistung	W	58		
Stromaufnahme	A	0.5		
Maximaler Volumenstrom bei 50 Hz	m³/h	60	90	160
Drehzahl bei 50 Hz	-	2800		
Schalldruckpegel LpA bei 3 m	dB(A)	33		
Schalldruckpegel LpA bei 1 m	dB(A)	42		
Maximale Effizienz der Wärmerückgewinnung	%	95		
Gewicht	kg	31		
Zuluftfilter	-	ePM1 70% / F7 (G4 option)		
Abluftfilter	-	Coarse 90% / G4		
Maximale Fördermitteltemperatur	°C	40		
Minimale Fördermitteltemperatur	°C	-25		
Minimale Wandstärke	mm	70		
Maximale Wandstärke	mm	2000		

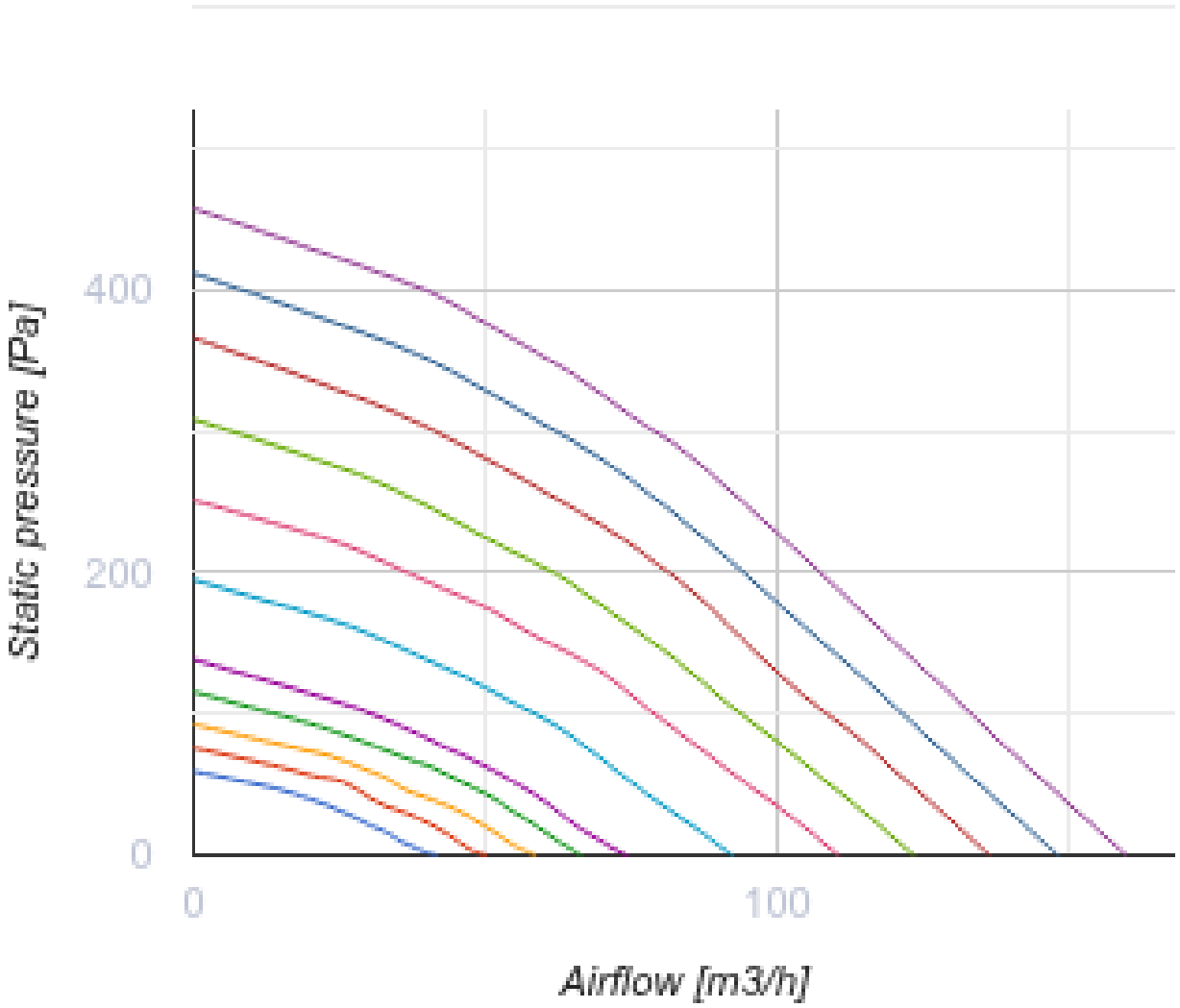
Static pressure [Pa]
400
200
0
0
100
Airflow [m3/h]

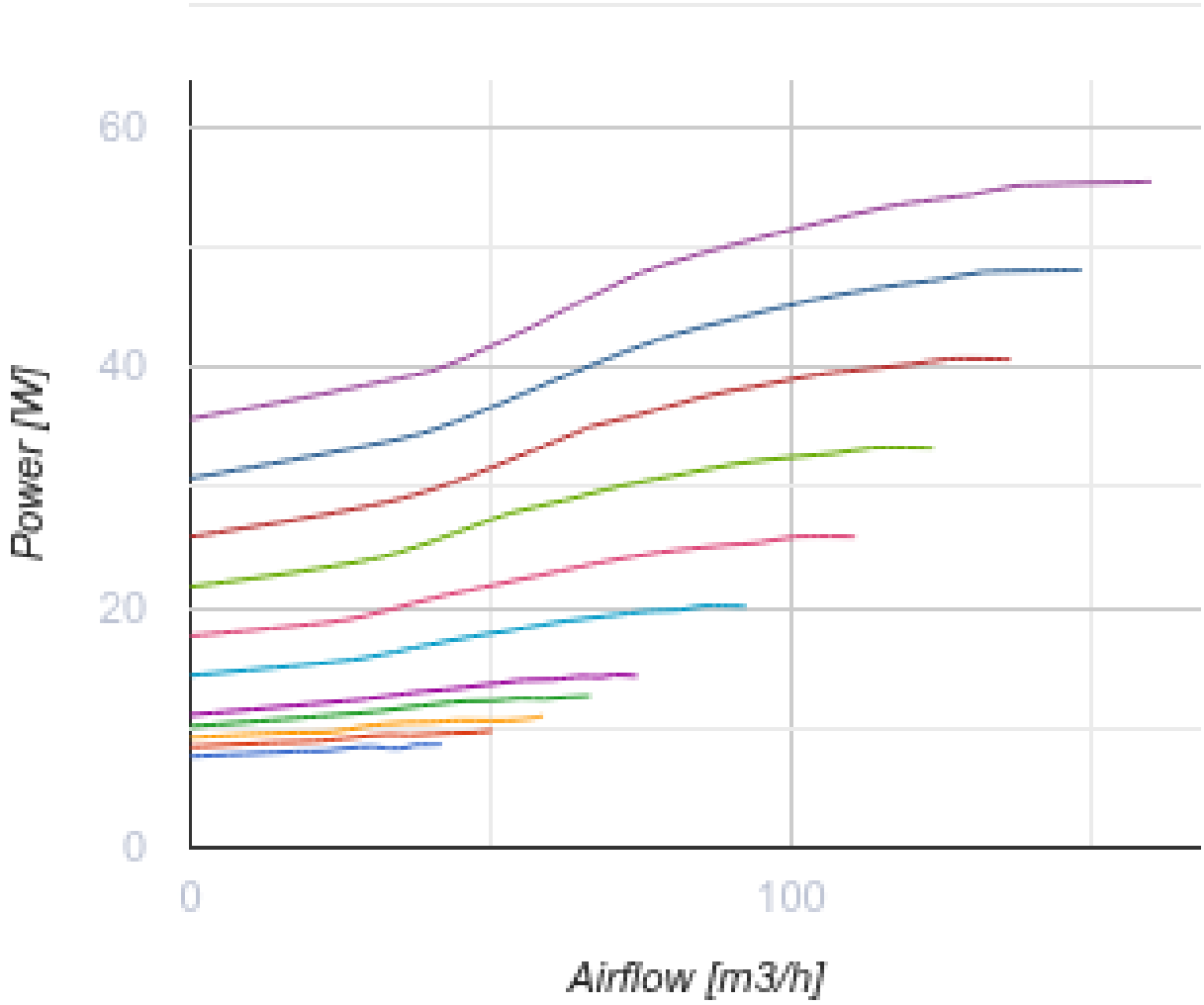

Abmessungen

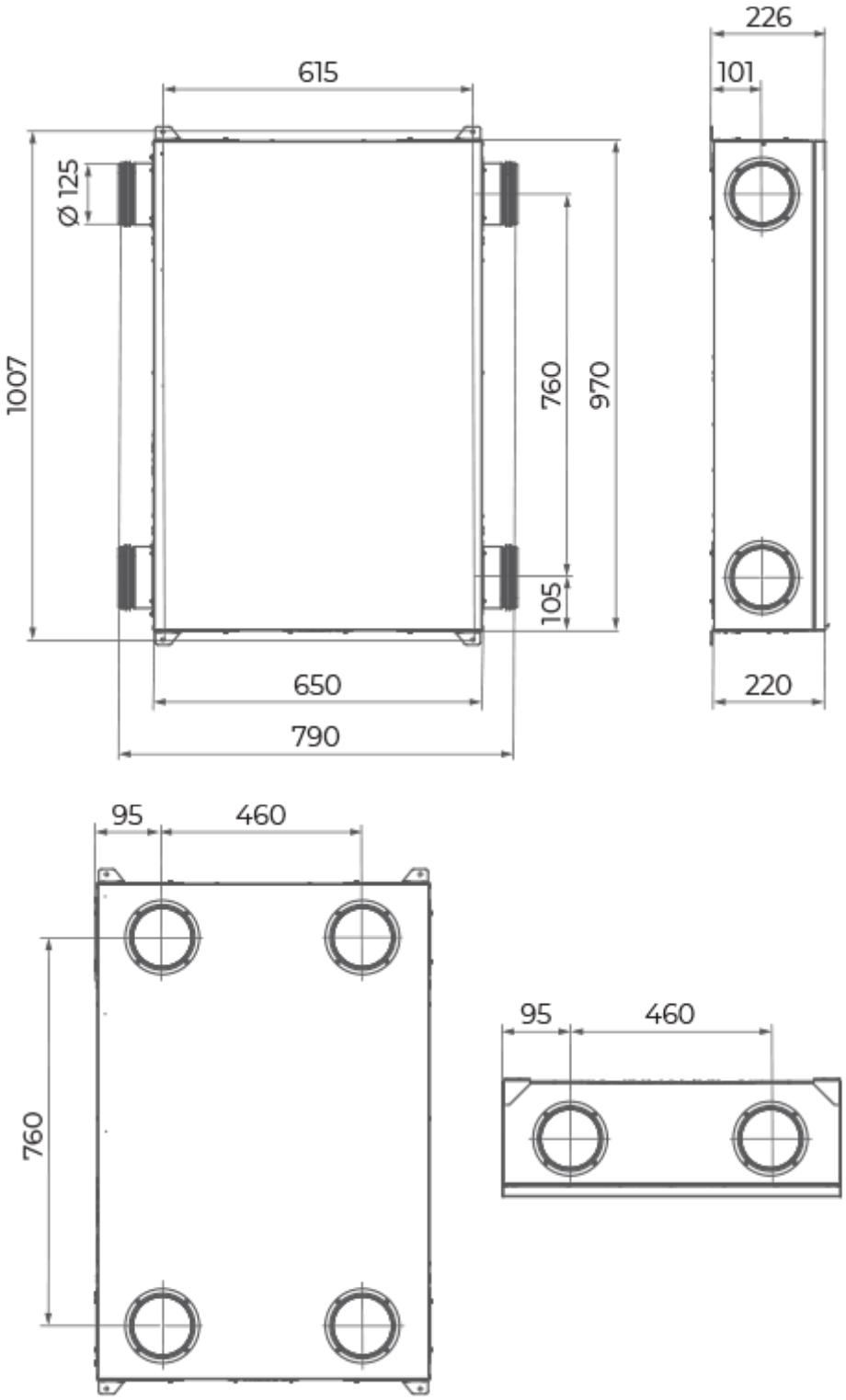

Zubehör

Sensoren

Produktname	Foto	Beschreibung
HV2		Feuchtigkeitssensor

CO2-1		CO2 Sensor
CO2-2		CO2 Sensor
HR-S		Elektromechanischer Hygrostat
CO2-3		CO2 Sensor

Elektrische Heizelemente

Produktname	Foto	Beschreibung
NKD 125-0,6-1 A21 V.2		Rohrheizregister mit Außensteuerung zur Nachheizung der Zuluft
NKD 125-0,8-1 A21 V.2		Rohrheizregister mit Außensteuerung zur Nachheizung der Zuluft
NKD 125-1,2-1 A21 V.2		Rohrheizregister mit Außensteuerung zur Nachheizung der Zuluft

Sonstiges Zubehör

Produktname	Foto	Beschreibung
SF 233x175x22 G4		Panel filter G4
SF 233x175x22 F7		Panelfilter F7

Ecodesign

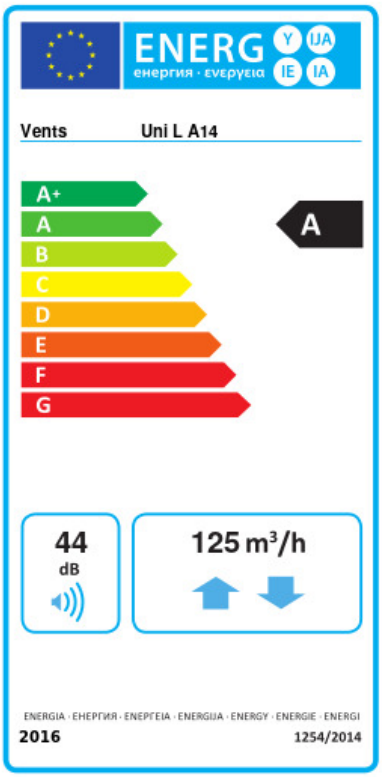

Warenzeichen	Vents					
Modell	Uni L A14					
Spezifischer Energieverbrauch (SEV) (kWh/(m²/a))	Kalt		Durchschnittlich		Warm	
	-78.8	A+	-41	A	-16.8	E
Typ des Lüftungsgeräts	Bidirektional					
Antriebsart	Drehzahlregelung					
Typ des Wärmerückgewinnungssystems	Rekuperativ					
Wärmerückgewinnungseffizienz bei Referenzvolumenstrom (%)	81					
Maximaler Luftvolumenstrom (m³/h)	125					
Elektrische Eingangsleistung (W)	52					
Referenzvolumenstrom (m³/s)	0.027					
Referenzdruckdifferenz (Pa)	50					
Spezifische Leistungsaufnahme (SPI) (W/(m³/h))	0.271					
Steuerungstypologie	Örtliche Bedarfssteuerung					
Maximale interne Leckagerate (%)	2.7					
Maximale externe Leckagerate (%)	2.7					
Empfindlichkeit des Luftstroms gegenüber Störddrücken bei +20/-20 Pa (%)	0					
Schallleistungspegel (dB(A))	44					
Anlagentyp	RVU BVU					
Jährlicher Stromverbrauch (JSV) (kWh/a)	Kalt		Durchschnittlich		Warm	
	725		188		143	
Jährliche Einsparung an Heizenergie (JEH) (kWh/a)	Kalt		Durchschnittlich		Warm	
	8817		4507		2038	