VC-VK 250 Q

Radiale Rohrventilatoren

- Max. Förderleistung: 1190
- Schalldruckpegel LpA @ 3 m: 52
- Motortyp: AC
- Laufradtyp: Centrifugal backward curved blades
- Gehäusematerial: Coated steel
- In jeder Position

	Maßeinheit	VC-VK 250 Q
Luftkanalgröße	mm	250
Speed	-	1
Versorgungsspannung min	V	230
Versorgungsspannung max	V	230
Frequenz der Netzversorgung	Hz	50
Leistung	W	158
Stromaufnahme	A	0.69
Max. Förderleistung	m^3/h	1190
Schalldruckpegel LpA @ 3 m	dB(A)	52
Gewicht	kg	7.1
Fördermitteltemperatur max	°C	50
Fördermitteltemperatur min	°C	-25
Schutzart	-	IPX4
Motorschutzart	-	IP44

Abmessungen

ØD	ØD1	Ød	H	H1	L
248	339	6.1	400	385	138

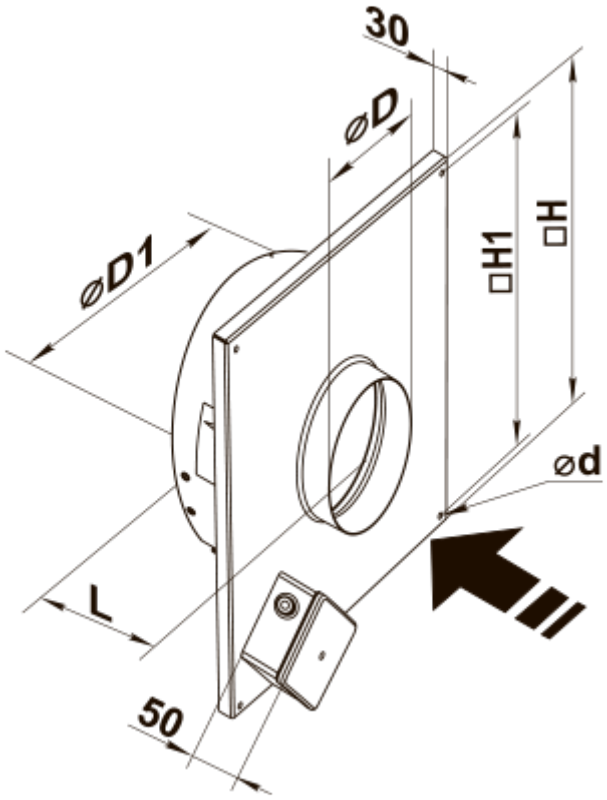
30
⌀D
⌀D1
□H1
□H
⌀d
L
50