VC-VN 100

Radiale Rohrventilatoren

- Max. Förderleistung: 270
- Schalldruckpegel LpA @ 3 m: 47
- Motortyp: AC
- Laufradtyp: Centrifugal backward curved blades
- Gehäusematerial: Coated steel
- In jeder Position

	Maßeinheit	VC-VN 100
Luftkanalgröße	mm	100
Speed	-	1
Versorgungsspannung min	V	230
Versorgungsspannung max	V	230
Frequenz der Netzversorgung	Hz	50
Leistung	W	73
Stromaufnahme	A	0.32
Max. Förderleistung	m^3/h	270
Schalldruckpegel LpA @ 3 m	dB(A)	47
Gewicht	kg	3.2
Fördermitteltemperatur max	°C	55
Fördermitteltemperatur min	°C	-25
Schutzart	-	IPX4
Motorschutzart	-	IP44

Abmessungen

ØD	ØD1	Ød	H	H1	L
98	249	6.1	310	295	115

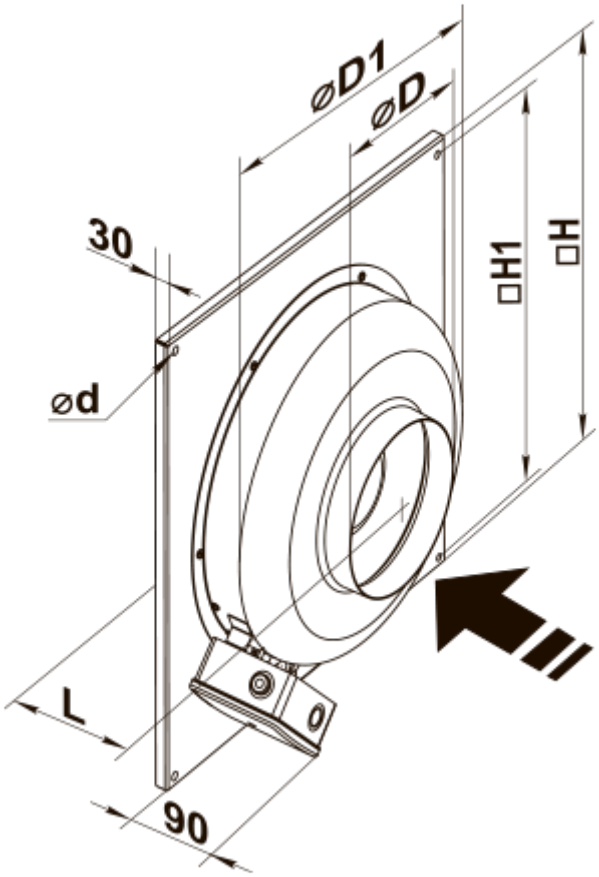
⌀D1
⌀D
30
□H1
□H
⌀d
L
90