VCN 100 EC

Abluft-Radialventilatoren im Stahlgehäuse für Außenwandmontage

- Max. Förderleistung: 313
- Schalldruckpegel LpA @ 3 m: 55
- Motortyp: EC
- Laufradtyp: Centrifugal backward curved blades
- Gehäusematerial: Coated steel
- In jeder Position

	Maßeinheit	VCN 100 EC
Luftkanalgröße	mm	100
Speed	-	1
Versorgungsspannung min	V	230
Versorgungsspannung max	V	230
Frequenz der Netzversorgung	Hz	50/60
Leistung	W	89
Stromaufnahme	A	0.53
Max. Förderleistung	m^3/h	313
Schalldruckpegel LpA @ 3 m	dB(A)	55
Gewicht	kg	3.6
Fördermitteltemperatur max	°C	40
Fördermitteltemperatur min	°C	-25
Schutzart	-	IPX4

Abmessungen

ØD	L	B	H
100	355	260	140

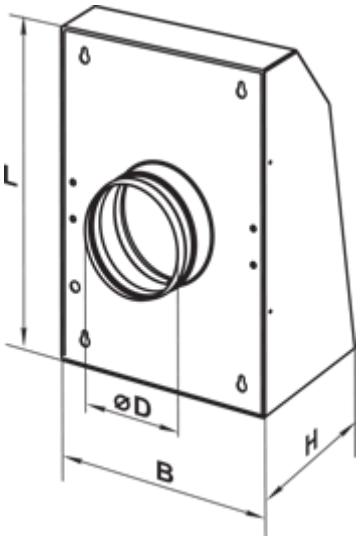
L
ØD
B
H