# VCN 100 K

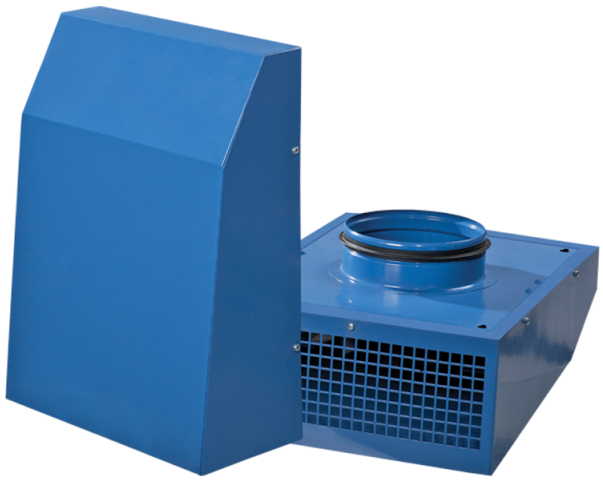

Radial-Abluftventilatoren für Außenwandmontage

• Schalldruckpegel LpA bei 3 m: 54
• Laufradtyp: Radiallaufrad mit rückwärts gekrümmten Schaufeln
• Gehäusematerial: Beschichteter Stahl
• In beliebiger Position

| | Maßeinheit | VCN 100 K |
|---|---|---|
| Stutzengröße | mm | 100 |
| Phasen | - | 1 |
| Minimale Versorgungsspannung | V | 230 |
| Maximale Versorgungsspannung | V | 230 |
| Netzfrequenz | Hz | 50/60 |
| Nennleistung | W | 71 |
| Stromaufnahme | A | 0.31 |
| Maximaler Volumenstrom bei 50 Hz | m³/h | 295 |
| Drehzahl bei 50 Hz | - | 2530 |
| Schalldruckpegel LpA bei 3 m | dB(A) | 54 |
| Gewicht | kg | 3.82 |
| Maximale Fördermitteltemperatur | °C | 55 |
| Schutzart | - | IPX4 |
| Motorschutzart | - | IP44 |
| Material des Laufrads | - | Plastik |

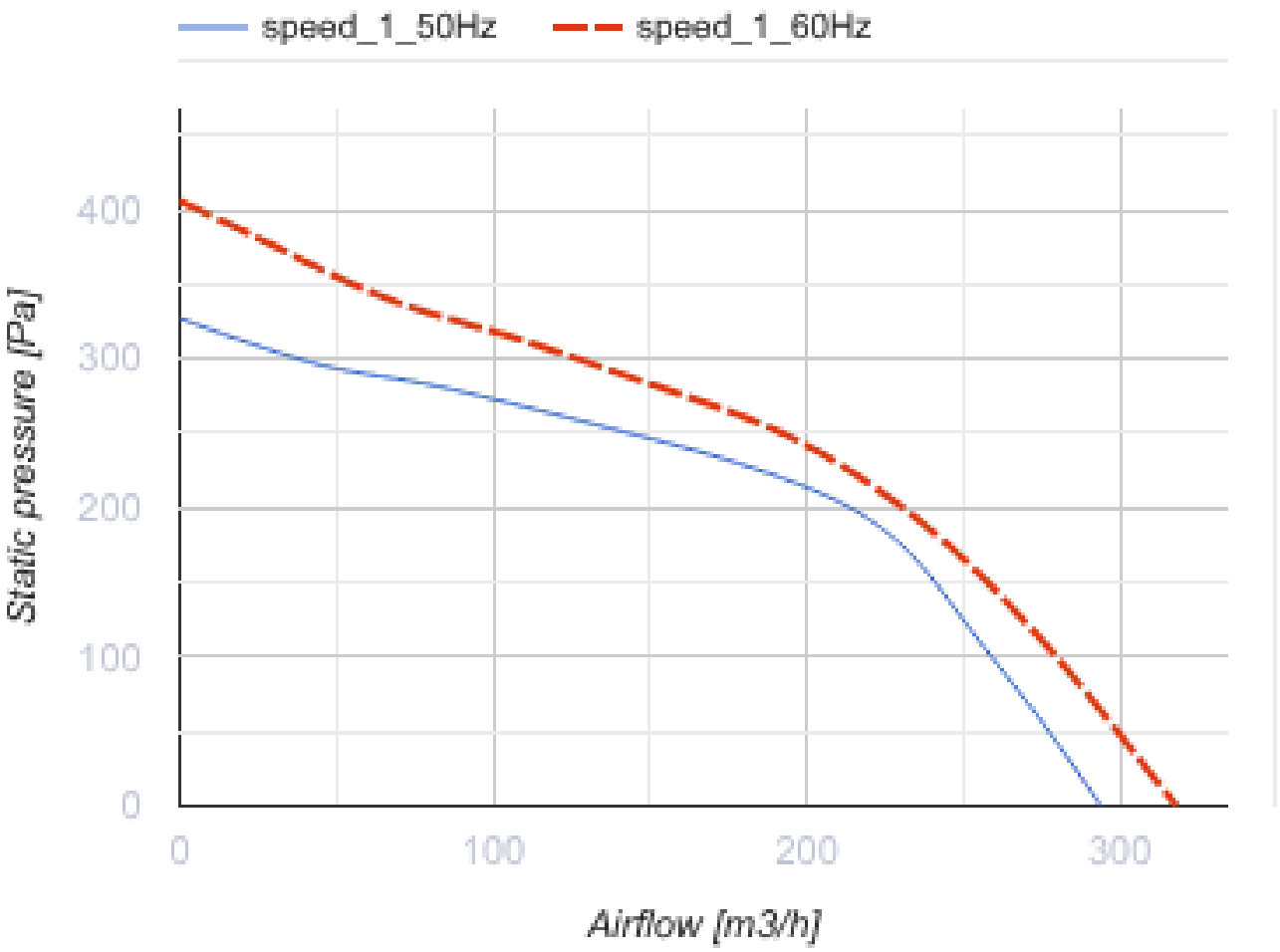
speed_1_50Hz
speed_1_60Hz
Static pressure [Pa]
400
300
200
100
0
0
100
200
300
Airflow [m3/h]

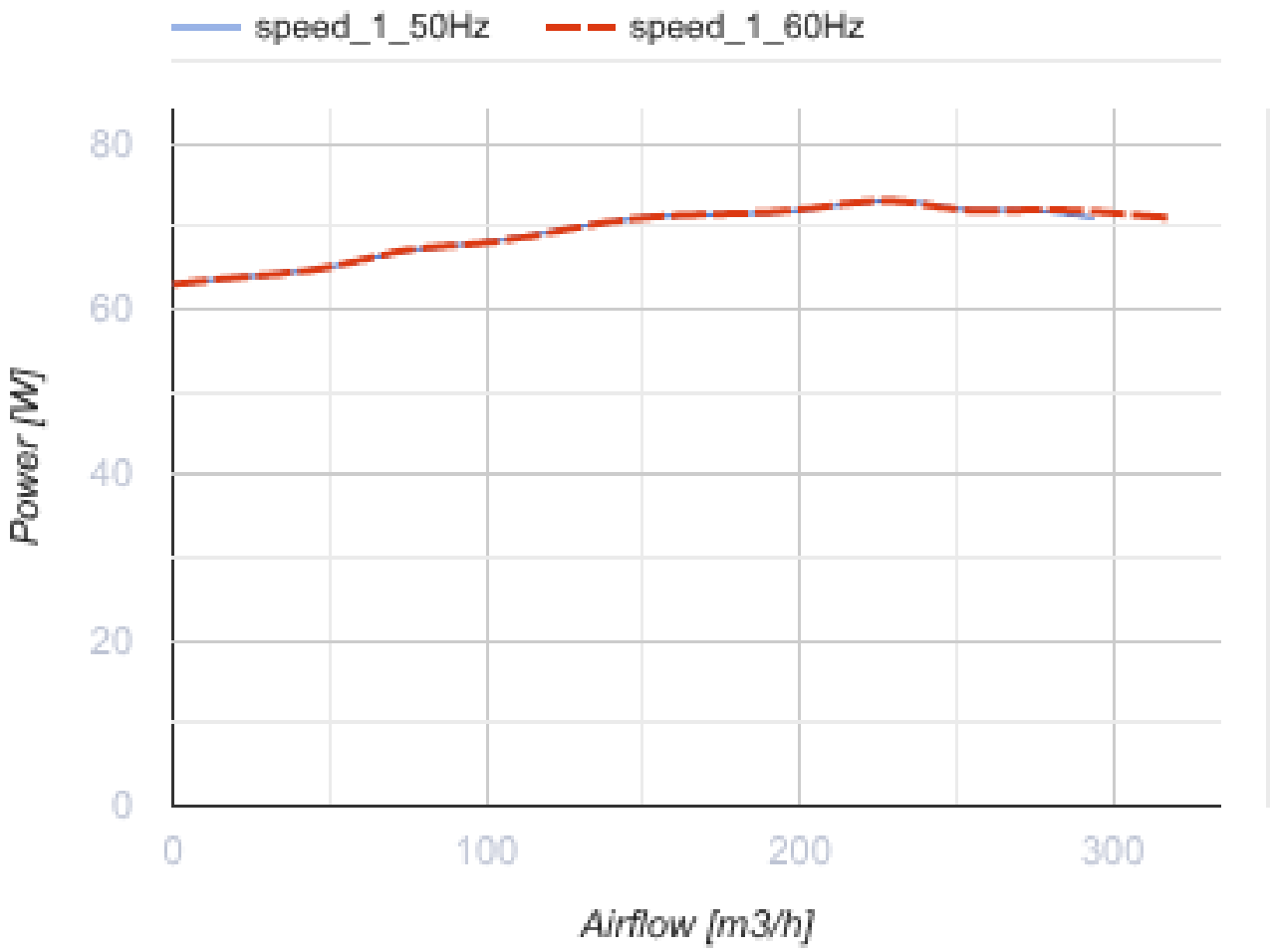


## Abmessungen

| ØD | B | H | L |
|---|---|---|---|
| 99 | 260 | 355 | 138 |

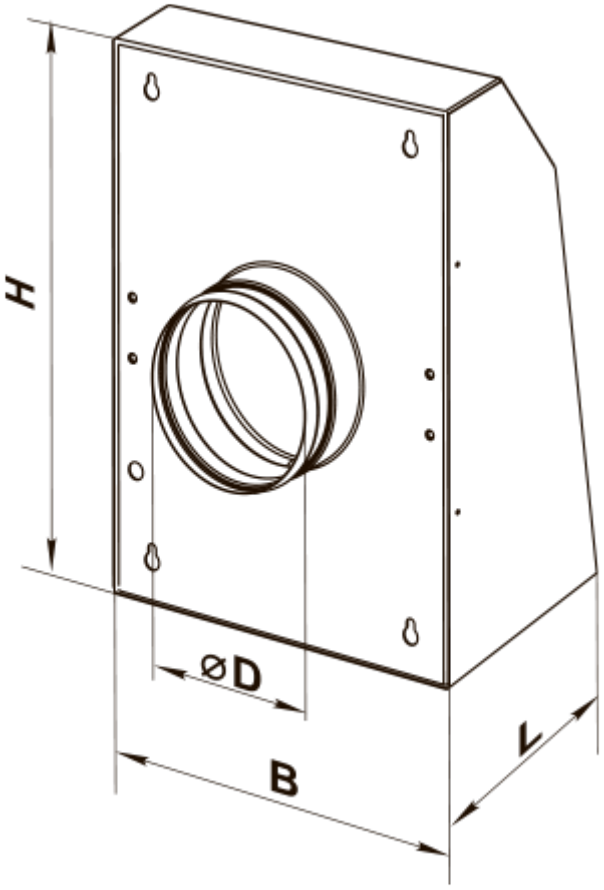
H
ØD
B
L