VCN 100

Abluft-Radialventilator im Stahlgehäuse für Außenwandmontage

- Max. Förderleistung: 325
- Schalldruckpegel LpA @ 3 m: 54
- Motortyp: AC
- Laufradtyp: Centrifugal backward curved blades
- Gehäusematerial: Coated steel
- In jeder Position

	Maßeinheit	VCN 100
Luftkanalgröße	mm	100
Speed	-	1
Versorgungsspannung min	V	230
Versorgungsspannung max	V	230
Frequenz der Netzversorgung	Hz	50/60
Leistung	W	71
Stromaufnahme	A	0.31
Max. Förderleistung	m^3/h	325
Schalldruckpegel LpA @ 3 m	dB(A)	54
Gewicht	kg	3.82
Fördermitteltemperatur max	°C	55
Schutzart	-	IPX4
Motorschutzart	-	IP44

Abmessungen

ØD	B	H	L
99	260	355	138

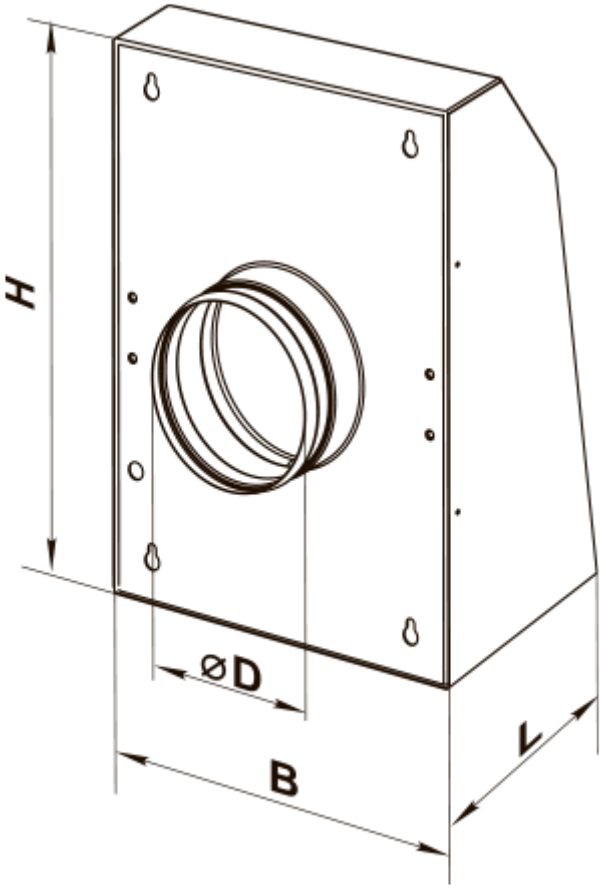
H
ØD
B
L