VCN 125 EC

Abluft-Radialventilatoren im Stahlgehäuse für Außenwandmontage

- Max. Förderleistung: 480
- Schalldruckpegel LpA @ 3 m: 57
- Motortyp: EC
- Laufradtyp: Centrifugal backward curved blades
- Gehäusematerial: Coated steel
- In jeder Position

	Maßeinheit	VCN 125 EC
Luftkanalgröße	mm	125
Speed	-	1
Versorgungsspannung min	V	230
Versorgungsspannung max	V	230
Frequenz der Netzversorgung	Hz	50/60
Leistung	W	103
Stromaufnahme	A	0.83
Max. Förderleistung	m^3/h	480
Schalldruckpegel LpA @ 3 m	dB(A)	57
Gewicht	kg	3.6
Fördermitteltemperatur max	°C	40
Fördermitteltemperatur min	°C	-25
Schutzart	-	IPX4

Abmessungen

ØD	L	B	H
125	355	260	140

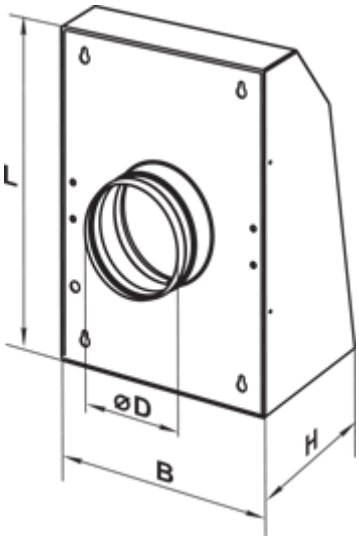
L
ØD
B
H