VCN 150 EC

Abluft-Radialventilatoren im Stahlgehäuse für Außenwandmontage

- Max. Förderleistung: 550
- Schalldruckpegel LpA @ 3 m: 56
- Motortyp: EC
- Laufradtyp: Centrifugal backward curved blades
- Gehäusematerial: Coated steel
- In jeder Position

	Maßeinheit	VCN 150 EC
Luftkanalgröße	mm	150
Speed	-	1
Versorgungsspannung min	V	230
Versorgungsspannung max	V	230
Frequenz der Netzversorgung	Hz	50/60
Leistung	W	92
Stromaufnahme	A	0.75
Max. Förderleistung	m^3/h	550
Schalldruckpegel LpA @ 3 m	dB(A)	56
Gewicht	kg	4.7
Fördermitteltemperatur max	°C	40
Fördermitteltemperatur min	°C	-25
Schutzart	-	IPX4

Abmessungen

ØD	L	B	H
150	400	300	140

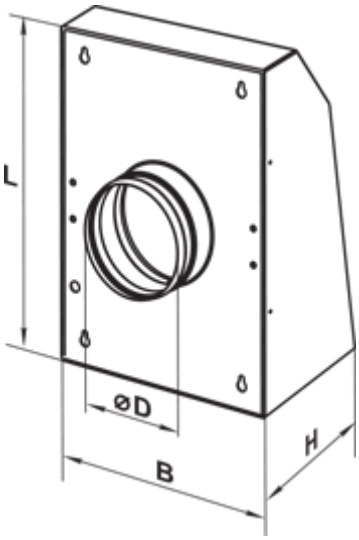
L
ØD
B
H