VCN 150 K

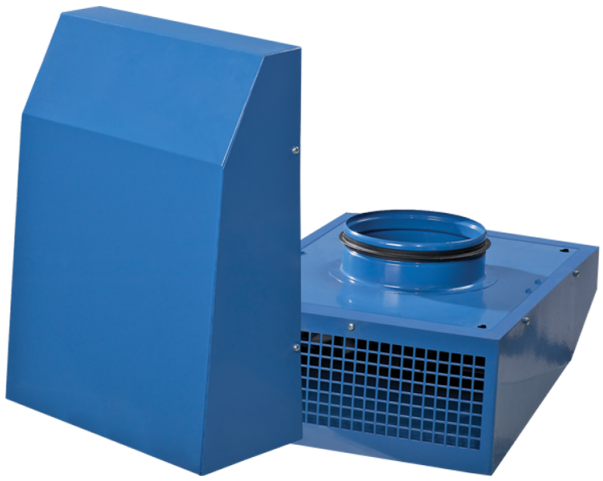

Radial-Abluftventilatoren für Außenwandmontage

• Schalldruckpegel LpA bei 3 m: 58
• Laufradtyp: Radiallaufrad mit rückwärts gekrümmten Schaufeln
• Gehäusematerial: Beschichteter Stahl
• In beliebiger Position

	Maßeinheit	VCN 150 K
Stutzengröße	mm	150
Phasen	-	1
Minimale Versorgungsspannung	V	230
Maximale Versorgungsspannung	V	230
Netzfrequenz	Hz	50/60
Nennleistung	W	96
Stromaufnahme	A	0.42
Maximaler Volumenstrom bei 50 Hz	m³/h	630
Drehzahl bei 50 Hz	-	2400
Schalldruckpegel LpA bei 3 m	dB(A)	58
Gewicht	kg	4.53
Maximale Fördermitteltemperatur	°C	55
Schutzart	-	IPX4
Motorschutzart	-	IP44
Material des Laufrads	-	Plastik

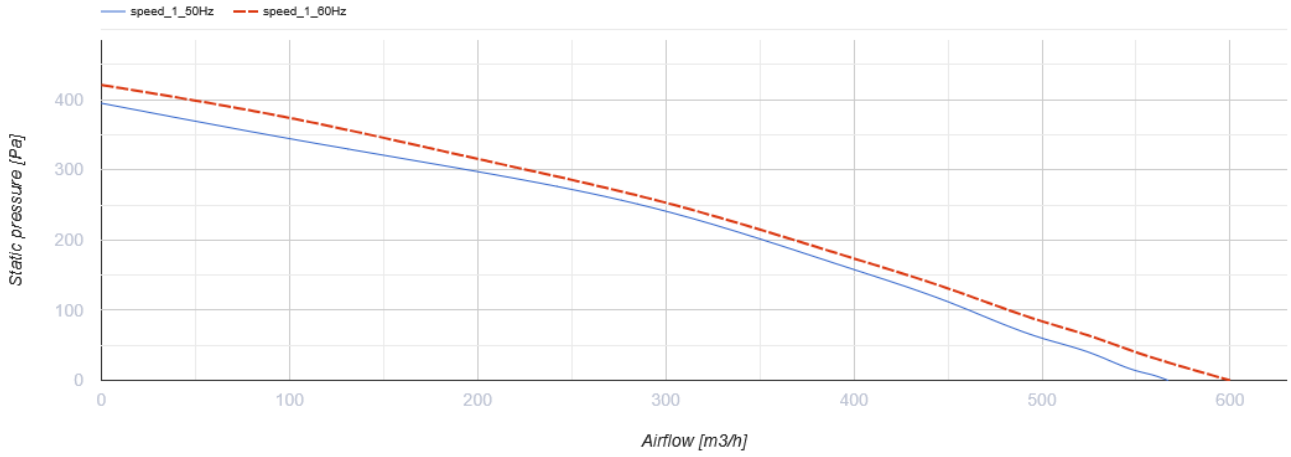

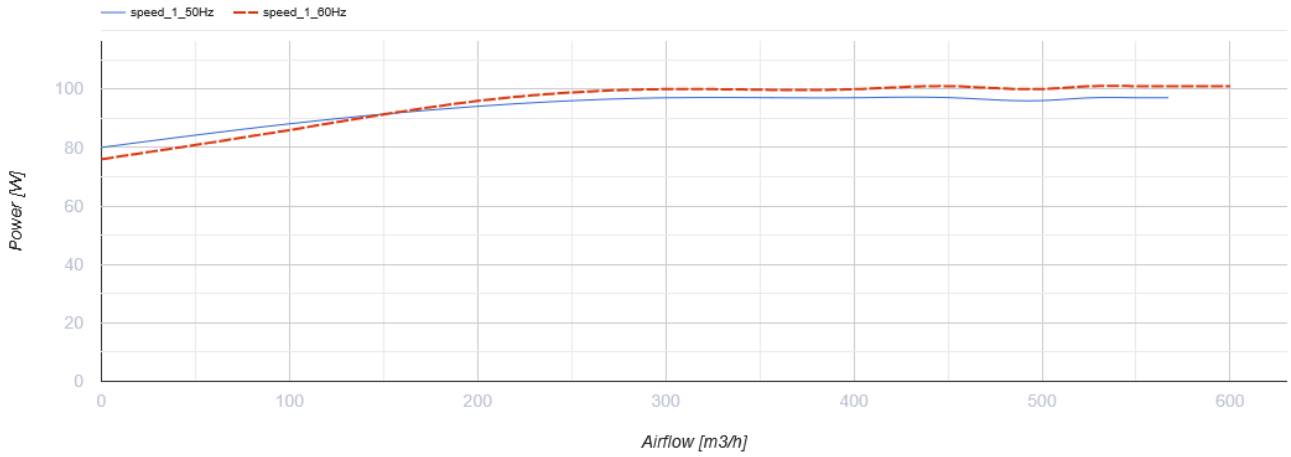

Abmessungen

ØD	B	H	L
149	300	400	138.2

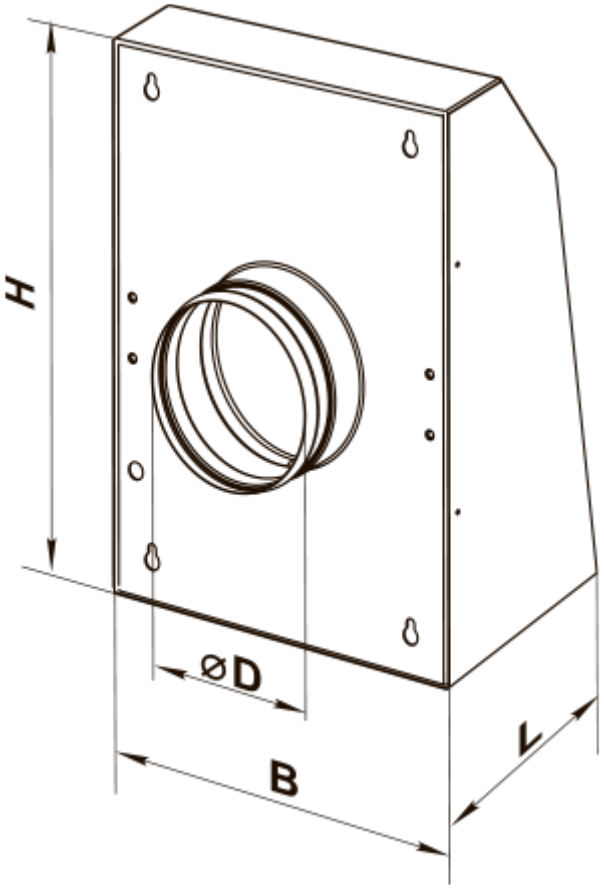
H
ØD
B
L