VCN 160

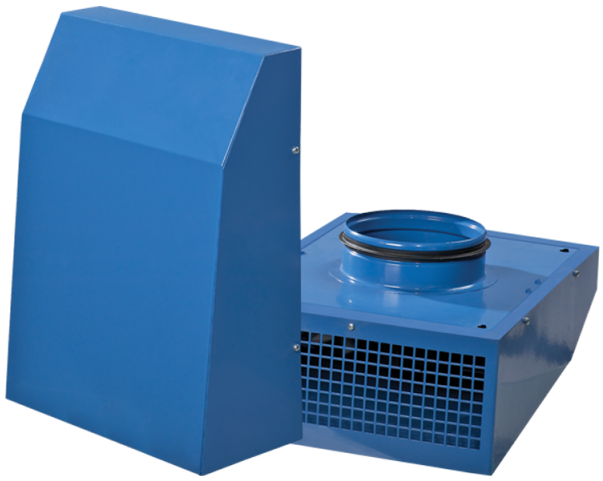

Radial-Abluftventilatoren für Außenwandmontage

• Schalldruckpegel LpA bei 3 m: 60
• Laufradtyp: Radiallaufrad mit rückwärts gekrümmten Schaufeln
• Gehäusematerial: Beschichteter Stahl
• In beliebiger Position

	Maßeinheit	VCN 160
Stutzengröße	mm	160
Phasen	-	1
Minimale Versorgungsspannung	V	230
Maximale Versorgungsspannung	V	230
Netzfrequenz	Hz	50/60
Nennleistung	W	95
Stromaufnahme	A	0.41
Maximaler Volumenstrom bei 50 Hz	m³/h	650
Drehzahl bei 50 Hz	-	2440
Schalldruckpegel LpA bei 3 m	dB(A)	60
Gewicht	kg	4.53
Maximale Fördermitteltemperatur	°C	55
Schutzart	-	IPX4
Motorschutzart	-	IP44
Material des Laufrads	-	Plastik

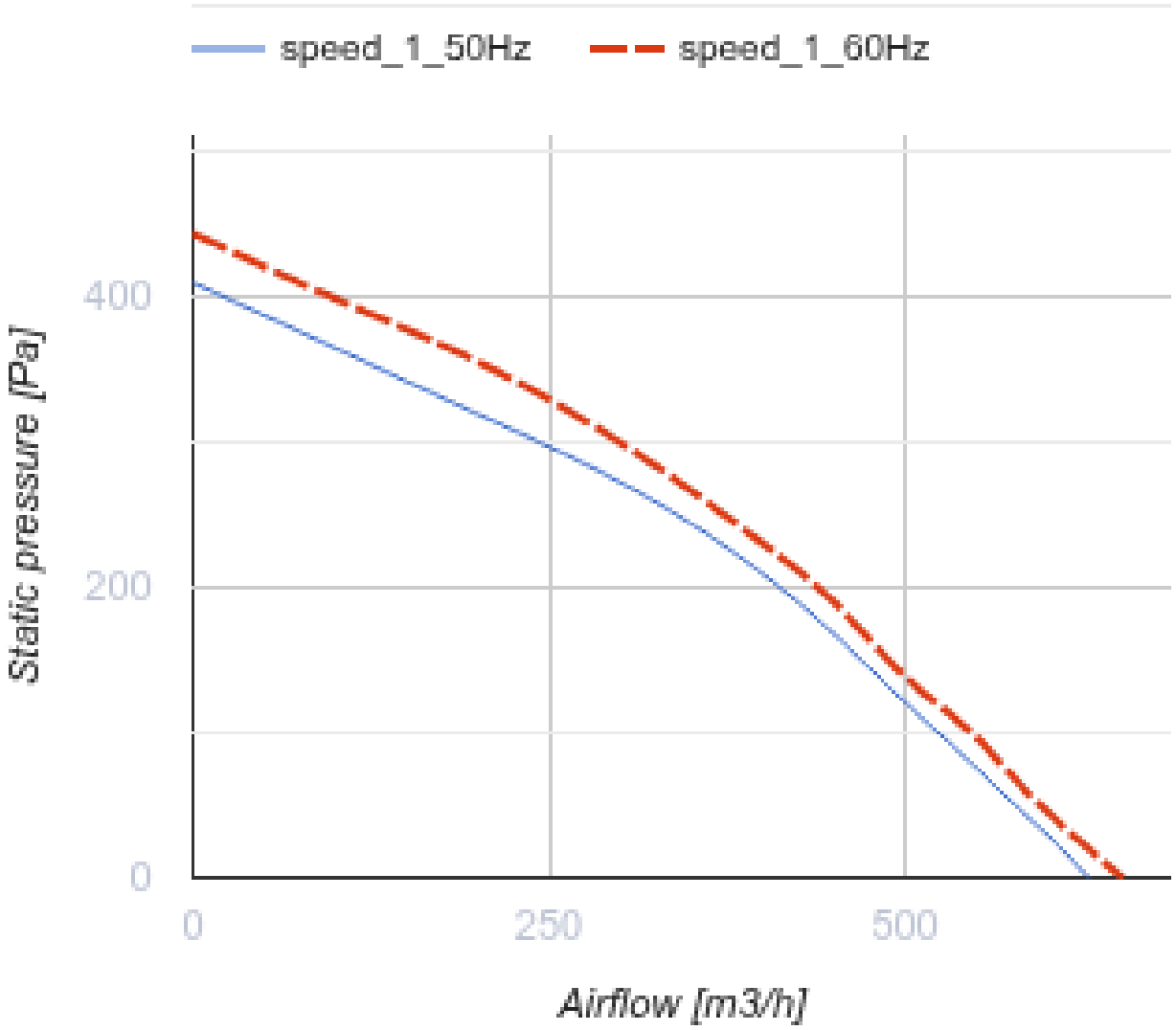
speed_1_50Hz
speed_1_60Hz
Static pressure [Pa]
400
200
0
0
250
500
Airflow [m3/h]

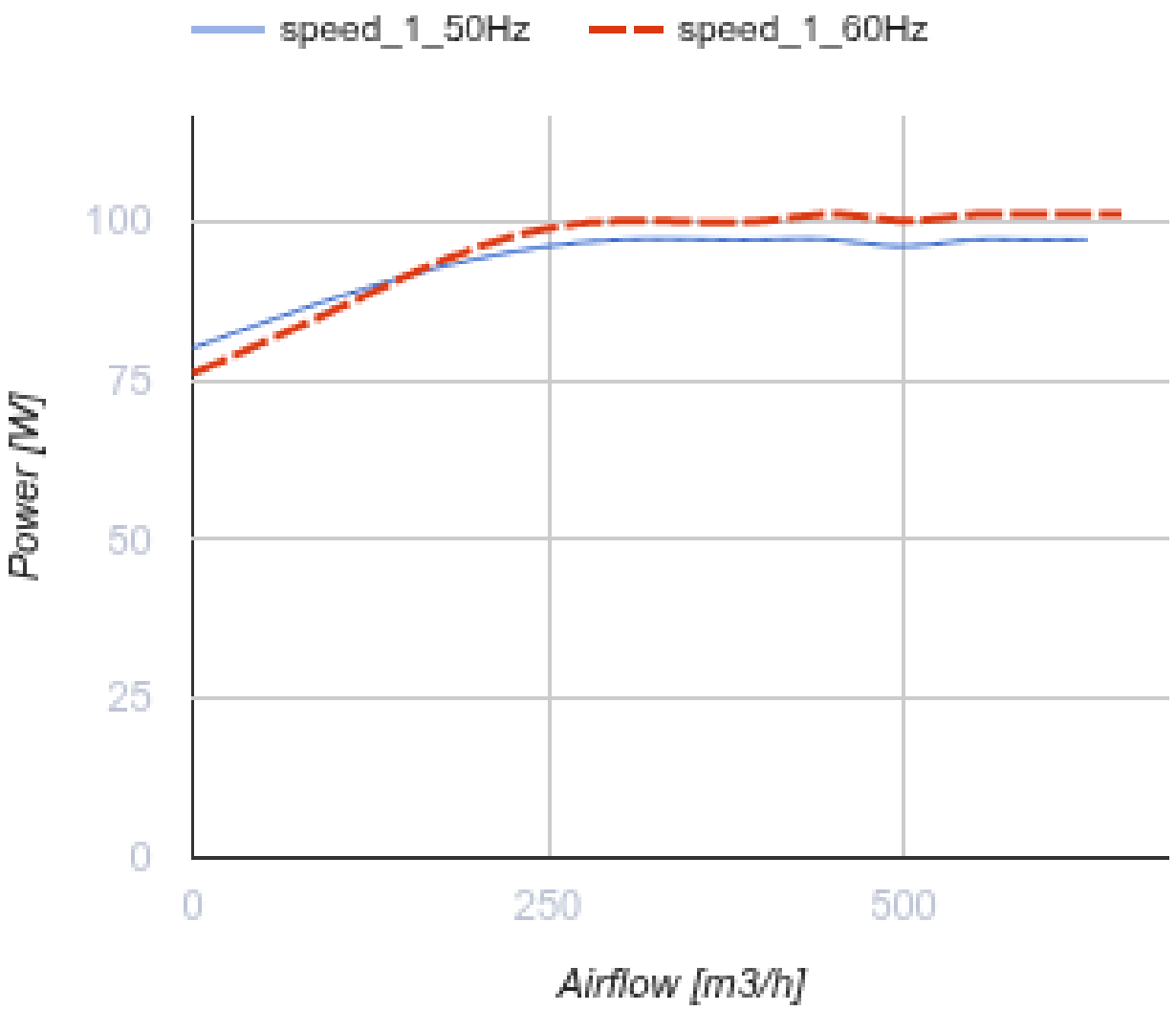

Abmessungen

ØD	B	H	L
159	300	400	138.2

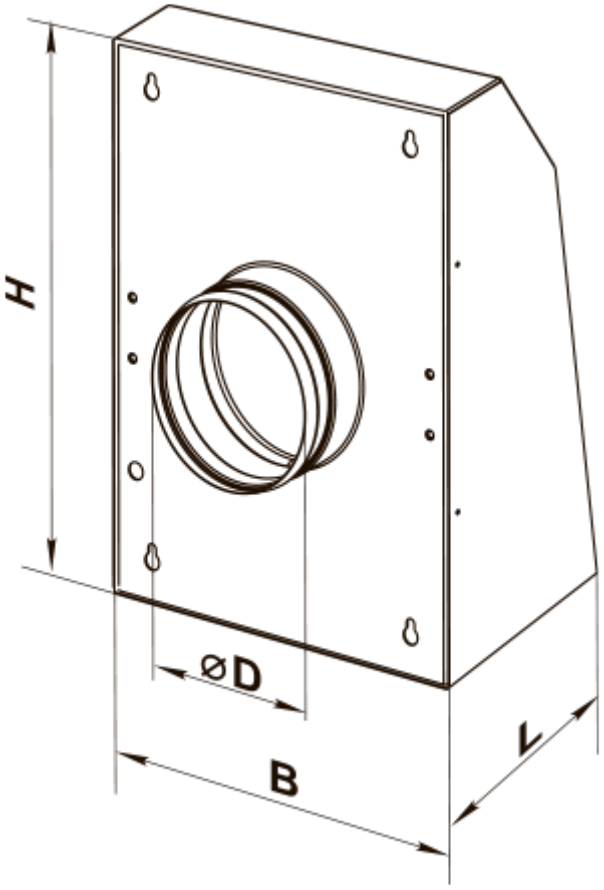
H
ØD
B
L

Ecodesign

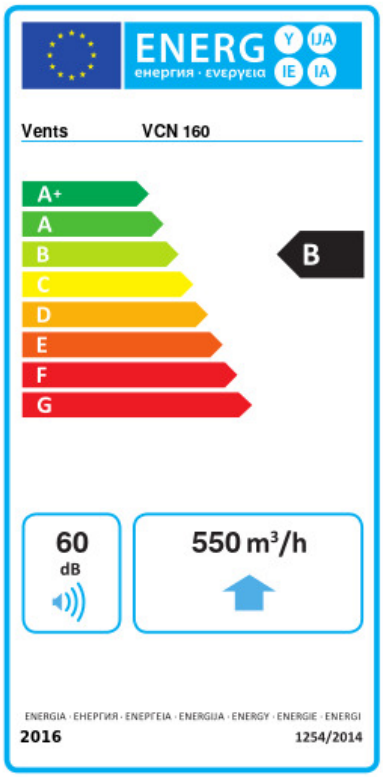

Warenzeichen	Vents					
Modell	VCN 160					
Spezifischer Energieverbrauch (SEV) (kWh/(m²/a))	Kalt		Durchschnittlich		Warm	
	-53.4	A+	-26.4	B	-10.9	E
Typ des Lüftungsgeräts	Unidirektional					
Antriebsart	Drehzahlregelung					
Typ des Wärmerückgewinnungssystems	Nicht vorhanden					
Maximaler Luftvolumenstrom (m³/h)	550					
Elektrische Eingangsleistung (W)	102					
Referenzvolumenstrom (m³/s)	0.107					
Referenzdruckdifferenz (Pa)	50					
Spezifische Leistungsaufnahme (SPI) (W/(m³/h))	0.146					
Steuerungstypologie	Örtliche Bedarfssteuerung					
Maximale externe Leckagerate (%)	2.7					
Anlagentyp	RVU UVU					
Schallleistungspegel (dB(A))	60					
Jährlicher Stromverbrauch (JSV) (kWh/a)	Kalt		Durchschnittlich		Warm	
	77		77		77	
Jährliche Einsparung an Heizenergie (JEH) (kWh/a)	Kalt		Durchschnittlich		Warm	
	5536		2830		1280	