VCS-VK 315

Radiale Rohrventilatoren

- Max. Förderleistung: 1880
- Schalldruckpegel LpA @ 3 m: 54
- Motortyp: AC
- Laufradtyp: Centrifugal backward curved blades
- Gehäusematerial: Coated steel
- In jeder Position

	Maßeinheit	VCS-VK 315
Luftkanalgröße	mm	315
Speed	-	1
Versorgungsspannung min	V	230
Versorgungsspannung max	V	230
Frequenz der Netzversorgung	Hz	50
Leistung	W	296
Stromaufnahme	A	1.34
Max. Förderleistung	m^3/h	1880
Schalldruckpegel LpA @ 3 m	dB(A)	54
Gewicht	kg	7.8
Fördermitteltemperatur max	°C	45
Fördermitteltemperatur min	°C	-25
Schutzart	-	IPX4
Motorschutzart	-	IP44

Abmessungen

ØD	ØD1	Ød	H	H1	L
315	399	6.1	460	445	180

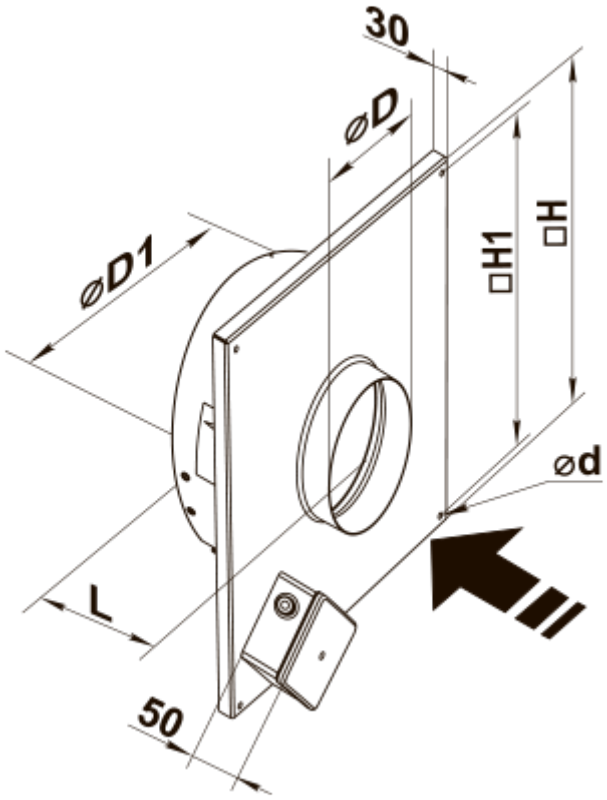
30
⌀D
⌀D1
□H1
□H
⌀d
L
50